ПРОМ ЭКСПО
ИНФОРМАЦИОННО-ИЗДАТЕЛЬСКИЙ ПРОЕКТ

НЕФТЕГАЗ ЭКСПО

20
апрель / 2020

МАТЕРИАЛЫ, ОБОРУДОВАНИЕ, ПРОЕКТИРОВАНИЕ, УСЛУГИ

Юбилейная выставка «НЕФТЕГАЗ–2020» – главное событие для специалистов отрасли 11

Комплексные решения для нефтегазовой отрасли 30

Современные российские газотурбинные технологии для нефтегаза 34

Взрывобезопасная телевизионная аппаратура для нефтегазовой отрасли 36

Производственный экологический контроль (ПЭК) и системы автоматического контроля выбросов и сбросов 42

Комплексное решение для защиты трубопроводов от коррозии 54

ГЕНЕРАЛЬНЫЙ ПАРТНЕР ИЗДАНИЯ
WWW.PROMPAGES.RU

НПО МОНАРХ

ООО НПО “Монарх”

Производство и реализация сильфонных компенсаторов и антивибрационных вставок

Антивибрационные вставки в основном применяются для устранения вибраций на газопроводе от работающей газовой или комбинированной горелки

Сильфонные компенсаторы служат для компенсации температурных изменений длины трубопроводов в пределах допустимых деформаций, снятия вибрационных нагрузок, предотвращения разрушения и деформации трубопроводов

Основные преимущества:

- высокое качество продукции
- сделано в России
- быстрые сроки изготовления и поставки
- складские запасы основной номенклатуры товаров

Группа компаний «Монарх» занимаются производством и поставкой продукции для нефтегазового комплекса:
- газорегуляторные пункты ГРПШ, дроссельные заслонки, узлы учета газа и тепла, фильтры и сепараторы , клапаны и регуляторы давления газа, взрывозащищенные обогреватели, сигнализаторы загазованности , запорная арматура и пр. - более 5000 наименований

www.optgaz.ru
410076 г. Саратов, ул. Заводская, д.2
тел. (8452) 46-85-13, 72-92-13
e-mail: info@optgaz.ru

ОФИЦИАЛЬНЫЙ ДИЛЕР «СИБТЕХИМПЭКС»

БОЛЕЕ 10 ЛЕТ НА РЫНКЕ МУЛЬЧЕРНОЙ ТЕХНИКИ РОССИИ!

Мульчирование - самый экологически чистый и экономически выгодный способ утилизации нежелательной древесно-кустарниковой растительности.

Мульчеры Prinoth (завод AHWI Maschinenbau, Германия) – вот уже более 25 лет мировой лидер в создании и производстве мульчерной техники. Наши мульчеры работают на пяти континентах в любых климатических поясах и при любых погодных условиях!

Один мульчерный комплекс заменяет целый парк техники – валочной, харвестерной, бульдозерной и лесовозной. Мульчер утилизирует древесину непосредственно на месте, не оставляя порубочных остатков и пней. Почва после работы мульчера готова для движения колесной техники, любых работ или создания инфрастуктуры без дополнительных технологических циклов!

Расчистка территорий от деревьев, пней порубочных остатков под:

- Буровые площадки
- Технологические проезды
- Трубопроводы
- Воздушные линии электропередач
- Полигоны ТБО
- Прокладку сейсмопрофилей

Prinoth®

8(391)2216131, +79504263922,
+79029690685, +79029690686
sti.krasnoyarsk@gmail.com
www.sibtechimpex.ru

ЗАВОД ПАРОВЫХ УСТАНОВОК™
UNISTEAM

Сайт: www.unisteam.com
ppua-na-propan.ru

Email: sales@unisteam.com;
info@unisteam.com

Телефон: +7 800 555-49-07

Адрес: Россия, Челябинская область,
Миасс, Тургоякское шоссе, 13/23

Прогресс нефтепромысла: спецтехника UNISTEAM™ на метане и пропане

ООО «Завод паровых установок Юнистим» выпускает промышленное паровое оборудование, и сегодня передвижные паровые установки ППУА Unisteam™ успешно используются более чем в 15 отраслях.

Особенно высоко техника предприятия востребована нефтегазовыми и строительными компаниями.

Завод предлагает:

- промышленные паровые установки ППУА на шасси автомобилей и прицепов серии Unisteam M,
- стационарные паровые установки СПУ серии Unisteam™ S,
- агрегаты для депарафинизации магистралей АДПМ серии Unisteam™ AI/AS,
- цементировочные агрегаты ЦА серии Unisteam C,
- универсальные моторные подогреватели УМП,
- бортовые автомобили, седельные тягачи, специальные фургоны ПАРМ, АРОК, ГПА и пр.

Кроме того, в интересах пищевой, медицинской и текстильной промышленности производятся стационарные парогенераторные модули серии Unisteam X и Unisteam E, которые обеспечивают производственные линии сухим или насыщенным промышленным паром.

ООО «Завод паровых установок Юнистим» работает в соответствии с мировыми стандартами, и продукция полностью отвечает нормам Евросоюза. Система менеджмента качества, распространяющаяся на производство продукции, сертифицирована по ГОСТ Р ИСО 9001 – 2015 (ISO 9001:2015). Также в 2018г. на промышленные парогенераторы получены сертификаты на соответствие требований Директив, что позволяет экспортировать и эксплуатировать паровые установки UNISTEAM™ в странах Евросоюза. Это право было заслужено многолетним накопленным опытом производства, насчитывающим более 1500 выпущенных единиц.

Группа компаний – официальный партнер АО «Автомобильный Завод «Урал», ПАО «КАМАЗ» и ОАО «МАЗ» в категории «Завод-изготовитель спецтехники», а также аккредитованный поставщик сервисных услуг для Министерства Обороны Российской Федерации. Свой статус надежности Юнистим ежегодно подтверждает строгими аудитами партнеров.

Завод первым в России и СНГ разработал отдельную линейку нефтепромысловой спецтехники на метане и пропане UNISTEAM™ – M2UG – экономически выгодную, а потому особенно интересную для бизнеса.

ПРЕИМУЩЕСТВА ГАЗОВОЙ ППУА

1. ЭКОНОМИЯ НА ТОПЛИВЕ. Нагревательное оборудование на газу потребляет меньше топлива для превращения воды в пар, чем котлы на солярке. Газовая ППУА имеет больший запас топлива для автономной работы. Полной заправки хватает на 10 часов непрерывной работы устройства. Кроме того, стоимость метана и пропана на газозаправочных станциях меньше, чем цена дизельного топлива.
2. БЕЗОПАСНАЯ РАБОТА УСТАНОВКИ. Два уровня безопасности обеспечивают надежную работу оборудования.
3. СБАЛАНСИРОВАННАЯ РАЗВЕСОВКА. Улучшены грузовесовые характеристики благодаря оптимальному распределению оборудования.
4. ЭФФЕКТИВНОСТЬ КОТЛА. При сгорании газомоторного топлива исключаются отложения продуктов горения на змеевиках котла, что увеличивает эффективность теплоотдачи змеевиков на протяжении всего срока эксплуатации. Поэтому ППУА не требует затрат на регламентное обслуживание и остановок для замены износившихся составляющих установки.
5. ЭКОЛОГИЧЕСКАЯ ЧИСТОТА. При сгорании газового топлива в атмосферу выбрасывается меньшее количество ядовитых веществ, чем при использовании дизельного топлива. Содержание токсичных веществ уменьшается в 5 и более раз.

В 2019 году завод расширил и усовершенствовал собственную линейку техники, поставив на газовые шасси цементировочные агрегаты ЦА и Универсальные моторные подогреватели УМП-400.

О ПРОИЗВОДИТЕЛЕ

Группа компаний Unisteam имеет более чем 9-летний опыт работы в области производства ППУА. При изготовлении газовых установок используются горелки и котлы собственного производства, что позволяет гарантировать высокое качество парового оборудования и уменьшить стоимость оборудования для конкретного покупателя.

Челябинская область, г. Миасс,
Тургоякское шоссе, 13/23
+7 800 555-49-07
sales@unisteam.com
info@unisteam.com
www.unisteam.com
www.ppua-na-propan.ru

KRAL – Ваш надежный партнер.

Мы производим высококачественные объемные насосы с высокой всасывающей способностью и низкой пульсацией. Мы предлагаем насосы, сконструированные в соответствии с API и предназначенные для нефтегазовой промышленности. Во всем мире ежегодно транспортируется около 3,5 млрд тонн нефти на различных стадиях переработки. Винтовые насосы KRAL используются в качестве грузовых и перекачивающих насосов, циркуляционных насосов и насосов смазки, а также как насосы перекачки отходов, погрузки-выгрузки и бустерные насосы. Насосы KRAL могут работать с чистыми, неабразивными средами с низкой и высокой вязкостью, такими как смазочное масло, отсепарированная нефть, мазут и битум, а также агрессивные и загрязненные жидкости, такие как сырая нефть и бензин.

Применение в нефтегазовой промышленности.

Винтовые насосы KRAL для битума.

Битум в основном получают в виде вакуумного остатка при вакуумной перегонке нефти. Сырьем вакуумной перегонки являются только особые сорта сырой нефти – практически исключительно сорта с высоким содержанием серы. Битум главным образом состоит из высокомолекулярного углеводорода и содержит небольшие количества серы, кислорода и азота. Среда имеет высокую вязкость и переходит в жидкое состояние только при высоких температурах.

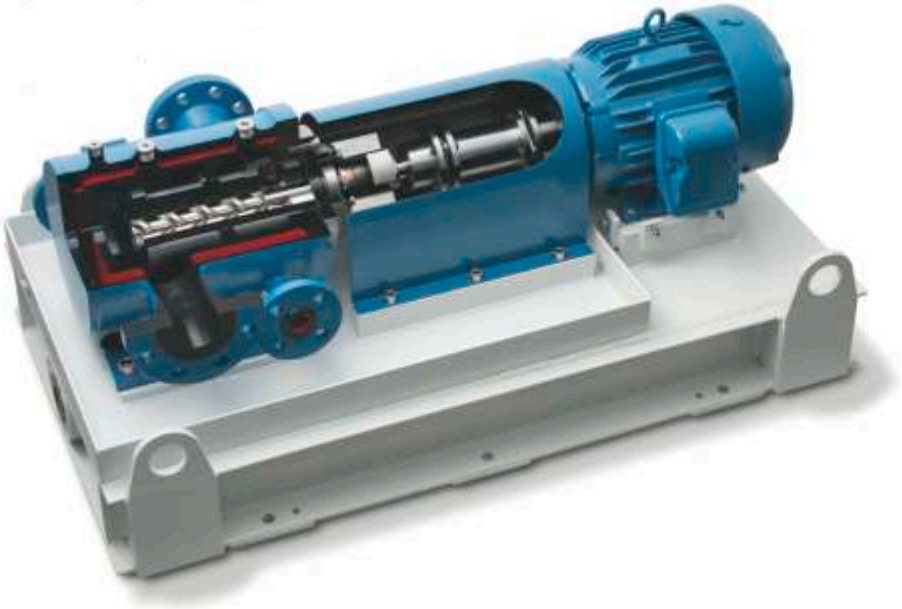

Винтовые насосы KRAL обладают достаточной мощностью, чтобы работать с широким диапазоном давления и вязкости продукта. Эти насосы имеют превосходные характеристики при их использовании для загрузки и слива битума. Насосы KRAL обладают характеристиками линейной подачи с точной регулировкой, что позволяет снизить расходы на техническое обслуживание и оптимизировать общие расходы на эксплуатацию. Для использования при производстве битума KRAL предлагает решения не только со стандартными уплотнениями, но также и насосы с магнитными муфтами, которые являются отличным решением при особых требованиях заказчика.

Винтовые насосы KRAL для повышения давления и циркуляции.

Винтовые насосы KRAL являются лучшим и наиболее надежным решением для перекачки смазки для вращающихся валов генераторов с водородным охлаждением. В зависимости от требований к системе мы рекомендуем серию K, L или C. Все решения характеризуются безопасным запуском, минимальным износом и просты в обслуживании.

Винтовые насосы KRAL для перекачки различных сред.

Винтовые насосы KRAL востребованы благодаря своей компактной конструкции, тихой работе в процессе эксплуатации, имеют низкий уровень пульсации и высокую эффективность. Насосы KRAL идеально подходят для перекачки масел. Насосы могут работать с широким диапазоном вязкости и перепадов давления, имеют высокую производительность и превосходные показатели кавитационного запаса. Все наши насосы изготавливаются в соответствии с европейскими и американскими стандартами.

Трехвинтовые насосы KRAL обладают значительным ценовым преимуществом по сравнению с другими типами насосов. Они используются для промывки системы трубопроводов с отсепарированной нефтью, непрерывно поступающей из резервуаров. Для перекачки агрессивных и загрязненных сред используются двухвинтовые насосы KRAL.

Наши винтовые насосы прекрасно подходят как бустерные насосы для применения в насосных станциях. Благодаря своей конструкции насосы KRAL могут перекачивать масла с широким диапазоном вязкости и создавать высокие перепады давления даже при перекачке очень легких масел.

Преимущества винтовых насосов KRAL.

- Соответствуют стандартам API.
- Выгодная стоимость.
- Тихие, без вибрации и с низкой пульсацией.
- Большая высота всасывания.
- Высокая эффективность и долговечность.
- Простая конструкция.
- Для низко- и высоковязких сред
- Легкость в обслуживании.

Использование винтовых насосов KRAL на нефтебазах.

Логистика нефтепродуктов уже много лет является растущим бизнесом. Все больше нефтебаз строятся и расширяются по всему миру.

Возрастают также и требования к логистической инфраструктуре, к оборудованию для погрузки и разгрузки, для циркуляции и опорожнения. Производители насосов адаптировались к новым требованиям и особое внимание в новом поколении насосов уделяют энергопотреблению, охране окружающей среды, безопасности труда, доступности и снижению эксплуатационных расходов для операторов нефтебаз. Все большее значение приобретает гибкость. Насосы должны приносить прибыль при транспортировке различных нефтепродуктов. В частности, вязкость транспортируемых продуктов не должна играть никакой роли для насосов. Ожидается, что современные насосы будут транспортировать низковязкие нефтепродукты (например, газойль) так же эффективно, как и высоковязкие продукты (например, битум).

Достижение этих целей требует соответствующих технологических решений.

Центробежные насосы по-прежнему являются стандартным решением. В течение многих лет заводское машиностроение

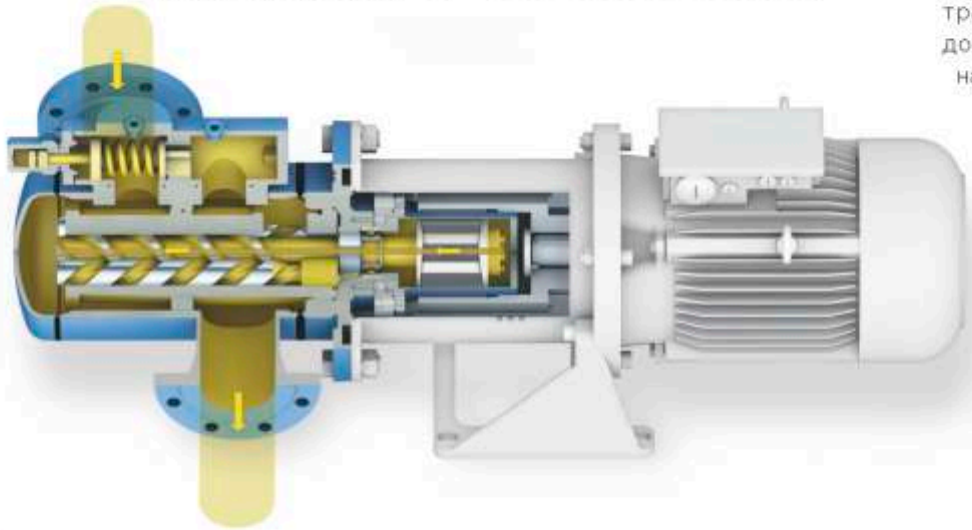

было готово компенсировать недостатки центробежных насосов инфраструктурными и эксплуатационными мерами управления. Например, недостаток гибкости компенсируется наличием нескольких насосов и систем обогрева, что влечет за собой значительные затраты. Тем временем, однако, технология винтовых насосов получает все большее распространение в нефтегазовой промышленности. Данная технология немного дороже, но приносит больше прибыли за счет более эффективной работы. Кроме того, за счет использования винтовых насосов в других областях можно сэкономить на инвестициях и эксплуатационных расходах, получив в итоге значительную выгоду.

Технические преимущества: гибкость и надежность.

Техническое преимущество винтовых насосов заключается главным образом в их гибкости и надежности. Вы можете без проблем перекачивать среды, отличающиеся по качеству и вязкости при разном давлении и различных условиях всасывания, даже при высоком содержании газа. В отличие от центробежных насосов, винтовые насосы не имеют узко определенной «точки оптимального КПД». Если условия перекачки выходят за пределы точки КПД, центробежный насос быстро становится неэффективным или рискует быть поврежденным, что делает эксплуатацию в таких случаях очень дорогостоящей. Гибкие и надежные винтовые насосы имеют гораздо более широкий спектр применения. Это делает их идеальным решением в качестве грузовых насосов для транспортных средств и судов всех видов, как циркуляционных и перекачивающих насосов внутри установок, а также насосов для опорожнения или зачистки резервуаров.

Широкий спектр применений.

На погрузочно-разгрузочных станциях для транспортных средств и судов важно, чтобы насосы могли использоваться для максимально возможного количества всяких сред различного качества и вязкости, даже если давление на всасывании значительно изменяется. Если используется насосная технология, которая может охватывать очень широкий спектр применений с помощью одного насоса, то не требуются насосные станции для конкретного продукта, что значительно снижает инвестиционные затраты.

Если насосы способны перекачивать высоковязкие среды, операторы могут обойтись без предварительного нагрева среды, что часто необходимо при использовании центробежных насосов. Это дает оператору полный контроль во время работы без необходимости останавливать насосы или подготавливать среду. Это экономит энергию и время безотказной работы, а также позволит разгружать суда, которые даже не имеют установок для нагрева. Такая экономия позволит быстро окупить винтовой насос.

Винтовые насосы очень гибкие с точки зрения скорости. Самая низкая скорость отличается от максимально возможной в 10 раз. Это связано с тем, что винтовые насосы работают по объемному принципу, а центробежные насосы - по кинетическому. Это техническое преимущество позволяет работнику предприятия варьировать производительностью при перекачке в различные резервуары.

Изменяемая скорость также позволяет использовать режимы, в которых требуется низкая скорость, например, при опорожнении или на последнем этапе процесса заполнения.

Отличные характеристики.

Винтовые насосы обладают хорошей самовсасывающей способностью, поэтому для разгрузки судов часто не требуются дополнительные нагнетательные насосы. Высокая способность всасывания делает такие насосы незаменимыми для опорожнения и зачистки, где высока вероятность наличия большой доли газа в среде. Винтовые насосы обеспечивают бескавитационную

работу, без повреждения частей насоса пузырьками газа в среде.

Если центробежные насосы за пределами их «точки оптимального КПД», например при перекачке высоковязких сред, обычно показывают высокие потери значений КПД из-за трения, то к винтовым насосам это не относится. Их высокая объемная эксплуатационная эффективность экономит также энергию и время безотказной работы.

Постоянный поток.

Еще одним преимуществом винтовых насосов является высокая и постоянная скорость потока, которая поддерживается даже при колебаниях давления, возникающих при срабатывании клапанов или при использовании фильтров. Это делает время загрузки и разгрузки предсказуемым и, тем самым облегчает работу.

Благодаря конструкции, среда проходит через винтовой насос с той же скоростью, что и в трубе (макс. 2–3 м/с), а не частично быстрее, как в случае с центробежными насосами. В результате срок службы винтового насоса увеличивается, а повреждений можно избежать.

Другим недостатком конструкции центробежных насосов являются скачки давления (пульсации), которые возникают, когда лопасть крыльчатки проходит мимо области выходного отверстия насоса. Такие скачки давления, сокращающие срок службы других компонентов, таких как трубопроводы, значительно ниже в винтовых насосах благодаря их режиму работы. Таким образом, использование винтовых насосов значительно снижает затраты на эксплуатацию установки, т.к. происходит меньше повреждений, а следовательно нет необходимости часто менять трубы и шланги.

Особые проекты.

Инновационные системные решения.

Являясь специалистами в области насосного оборудования, мы сами производим основные агрегаты наших насосных модулей. Эти знания выгодно отличают KRAL от других заводов, которые производят только трубопроводы и не учитывают влияние насосов на установку или влияние установки на насосы.

- Решения, ориентированные на клиента.
- Быстрое реагирование и сроки поставки.

Головной офис в Австрии.

KRAL предлагает гибкие и быстрые решения, характерные для небольшой компании, но с эффективной инфраструктурной поддержкой крупного промышленного предприятия. На производственной площади около 8000 м² расположено 2 лакокрасочных цеха и 5 современных сварочных кабин. К тому же компания оснащена новым испытательным стендом и автоматизированной внутренней системой складского хранения и учета.

KRAL в России.

В России официальным представителем KRAL является ООО „Диалог-Техника".

190020, г. Санкт-Петербург,
наб. Обводного канала, д.138,
корп.1, лит. В, пом. 201
(БЦ „Треугольник")
Тел./факс: (812) 718-59-79
e-mail: office@diateh.ru

ДИАЛОГ ТЕХНИКА

ПЕРЕВОЗКА 24
ДИСПЕТЧЕРСКИЙ ИНТЕРНЕТ-СЕРВИС
Портал в будущее грузоперевозок и аренды спецтехники
280 000+
ЕДИНИЦ ТЕХНИКИ
Ежедневная проверка и актуализация предложений
Быстрый поиск прямых контактов.
10 000+
ЗАЯВОК ОТ ЗАКАЗЧИКОВ
Высокая посещаемость портала.
Точная геолокация ближайших стоянок спецтехники.
Все виды спецтехники:
- сельскохозяйственная;
- строительная;
- дорожная.
Все виды грузовых и грузопассажирских перевозок.
www.perevozka24.ru
Загрузите в App Store
ЗАГРУЗИТЕ НА Google play

ПЕРЕВОЗКА 24
ДИСПЕТЧЕРСКИЙ ИНТЕРНЕТ-СЕРВИС

Состояние рынка спецтехники. Мнение основателя федерального портала «Перевозка 24»

Илюшин Антон Николаевич
Генеральный директор
ООО «Перевозка 24»

Игроки и эксперты рынка спецтехники наверняка помнят затяжное падение спроса, начиная с 2014 года. В 2018 году началась стабилизация рынка, положительное влияние на которую оказали государственная поддержка, льготное кредитование, дотации российским производителям. Начался процесс обновления автопарка, который продолжился и в 2019 году. Однако, одновременно с позитивными тенденциями активизировались недобросовестные владельцы, предоставляющие в аренду устаревшую технику с максимальным уровнем износа.

Это вызвало падение доверия к услуге и, как следствие, снижение стоимости аренды. Современная действительность такова, что даже трижды проверенные юристами договоры с подрядными компаниями не защищают заказчиков от возможных срывов в строительстве, когда, например, последние пригоняют на объект технику, несоответствующую заявленным требованиям, а то и вовсе неисправную. Как избежать подобных рисков на строительных площадках и сэкономить свое время, нервы и не потерять заслуженную репутацию?

Конечно, предварительно анализировать портфель проектов и техническое состояние спецтехники. Но на это далеко не у всех есть время, ресурсы, да и приукрасить действительность в нашей сфере вполне возможно. Интернет-сервис «Перевозка 24» мы запустили 12 лет назад с целью создать цивилизованную среду общения в сфере грузоперевозок и аренды спецтехники. За эти годы мы превратились из диспетчерского сайта в федеральный портал, который гарантирует размещение предложений только от проверенных поставщиков услуг. Собственная служба безопасности блокирует любые объявления, содержащие недостоверные данные. Есть возможность заключения безопасной сделки. Все это помогает арендаторам быстро найти подрядчика, а последним – минимизировать простой спецтранспорта.

По нашей статистике, спрос в сегменте аренды спецтехники значительно превышает предложение, и это будет являться трендом и в 2020 году. А это значит, что выбирать можно и нужно только лучших подрядчиков, у которых парк спецтехники находится максимально близко к вашим объектам. Думаю, теперь вы знаете, где и как.

www.perevozka24.ru

SEZAR
ООО «Компания Сезар» (г. Санкт-Петербург)
ОАО «Магнит» (г. Новочеркасск)
Группа Компаний «СЕЗАР»
TÜV CERT
ISO 9001:2000
Ферросилидовые анодные заземлители ЗлЖК различной конструкции
(под заказ – геометрия, масса, контактный узел, провод)
– поверхностные; – глубинные.
Номенклатура содержит более 15 типа размеров и конфигураций
Грузовая обвязка для сбора заземлителей в гирлянду (ГОАЗ)
Коксовый наполнитель «ДОН» для систем катодной защиты
Магниты и магнитные системы:
– литье, порошковые; – ЮНД/ЮНДК, ферриты;
– поставка комплектов ЗХЗ посквважинно;
– поставка исчерпывающего набора сопутствующих компонентов ЗХЗ;
– продукция проходит полевые испытания на собственном полигоне ЗХЗ.
Предлагаем к реализации новые виды продукции, в том числе:
– ЗлЖК Тр – трубчатые ферросилидовые анодные заземлители.
– ЗлЖК Н – насыпные (насадочные) ферросилидовые анодные заземлители с увеличенной удельной поверхностью (на 60 и 150% соответственно)
– полимерный композиционный анодный заземлитель.
Изготовим по каталогу и на заказ (более 3 000 наименований различной конфигурации и химического состава от 0,1 до 5000 грамм)
Художественное литье – чугунное и стальное
(емкость каталога – более сотни наименований)
Анодные заземлители ЗлЖК – аттестованы в рамках системы добровольной сертификации ОАО «Газпром Газораспределение» (ГАЗСЕРТ) и установлены в более 60-ти ГРО РФ.
Включены в реестр рекомендованного оборудования ОАО АК «Транснефть»
Все виды продукции выпускаются более 7 лет и поставляются на предприятия стран РФ, СНГ, США, Великобритании , Италии, Германии
Имеют паспорт и сертификат.
По запросу предоставим отзывы потребителей на все виды продукции.
ООО «Компания Сезар» (г. Санкт-Петербург) тел./факс: (812) 534-74-89, 320-04-24
URL: www.sezar-magnit.ru, E-mail: eremin@sezar.ru
ОАО «Магнит» (г. Новочеркасск) тел.: (86352) 4-30-90, 2-27-41, факс: 4-65-60
URL: www.oao-magnit.ru, E-mail: magnit1975@mail.ru
ПРОДУКЦИЯ ВЫПУСКАЕТСЯ НА ОСНОВЕ ОРИГИНАЛЬНЫХ ТЕХНИЧЕСКИХ РЕШЕНИЙ, ЗАЩИЩЕННЫХ ПАТЕНТАМИ РФ.

КЛЮЧЕВОЕ СОБЫТИЕ ОТРАСЛИ:
в центре внимания, в центре Москвы

МИНПРОМТОРГ РОССИИ
РСПП
Российское Газовое Общество
VDMA
ЭКСПОЦЕНТР

НЕФТЕГАЗ-2020

Юбилейная выставка «НЕФТЕГАЗ-2020» - главное событие для специалистов отрасли

В 2020 году международная выставка «Нефтегаз» пройдет с 22 по 25 июня в ЦВК «Экспоцентр» и отпразднует 20-летний юбилей. Совместно с выставкой состоится Национальный нефтегазовый форум, с 22 по 25 июня соответственно.

Организаторами выставки выступают АО «Экспоцентр» и компания «Мессе Дюссельдорф ГмбХ» (Германия) при поддержке Министерства энергетики РФ, Министерства промышленности и торговли РФ, Российского союза промышленников и предпринимателей, Российского газового общества, Союза нефтегазопромышленников России, Союза машиностроителей Германии (VDMA), под патронатом Торгово-промышленной палаты РФ. Организатор форума – ООО «Национальный нефтегазовый форум».

Среди наших участников вас будут ждать: «Альбатрос», «АРТ-Оснастка», «Борхиммаш», «Буринтех», «Вэлан», ПАО «Газпром»,«КуйбышевТелеком-Метрология», «Нефтесервисприбор», «НКМЗ Групп», «НПО МИР», «НПП Сенсор», «НТА-Пром», «НПФ ПАКЕР», «Объединенная металлургическая компания», «Орелкомпрессормаш», «ПИ ЭМ АЙ Системс», «Татнефть», «ТОТАЛ ВОСТОК», «Транснефть», «Трубная металлургическая компания-ТМК», «Феникс Контакт Рус», «ЧЭАЗ», ARTVIK, Inc, JUMO GmbH & Co. KG, Roxtec International AB, Siemens, VEGA Grieshaber KG, Weidmueller Interface GmbH & Co. KG, Yantai Jereh Petroleum Equipment& Technologies Co., Ltd., и другие. С полным предварительным списком участников вы можете ознакомиться на сайте выставки (www.neftegaz-expo.ru).

Спонсорами выставки выступают такие компании, как:

ООО «НТА-Пром», ООО «Феникс Контакт РУС», ООО "НПО-МИР", ООО «СИМЕНС», АО «ЭНЕРГОМАШ», АО «ТЕККНОУ», ООО «Чебоксарская Электротехника и Автоматика», ООО «Синтек», ООО «Акрос», АО "Чебоксарский Электроаппартный завод", PMI-Systems, АО "АРТ-оснастка", АО «ТРЭМ-Инжиниринг», ОАО "САСТА", УК ООО «ТМС групп».

Выставка «Нефтегаз» каждый год подтверждает свою эффективность среди участников и посетителей. Согласно результатам независимого опроса исследовательского центра «Ромир»*:

- 75% экспонентов достигли на выставке поставленных целей по установлению новых деловых контактов и продвижению своих решений,
- 69% – выполнили или перевыполнили планы по расширению клиентской базы, увеличению объемов продаж,
- 93% посетителей высоко оценили результативность посещения выставки,
- 86% – нашли на выставке новых поставщиков, а 30% – намерены осуществить закупки по итогам выставки,
- 87% экспонентов и 95% посетителей готовы рекомендовать выставку своим деловым партнерам и коллегам.
- 38% посетителей впервые пришли на выставку «Нефтегаз» в 2019 году
- 10% посетителей бывают только на выставке «Нефтегаз» – вы не встретите их на других выставках

Выставку «Нефтегаз» ежегодно посещают 7100 руководителей и топ-менеджеров нефтегазодобывающих и перерабатывающих компаний, поставщиков нефтепродуктов, нефтехимических предприятий, организаций, занятых в ТЭК и смежных отраслях.

Национальный нефтегазовый форум нацелен на освещение широкого спектра актуальных вопросов, для этого в программе предусмотрены различные форматы коммуникации между участниками: круглые столы, форсайт-сессии, практические семинары, технологические конференции и панельные дискуссии.

В рамках Форума будут затронуты такие темы, как: цифровизация ключевых производственных процессов, импортозамещение и локализация, кадровая трансформация и роль человека в эпоху роботизации, обеспечение промышленной безопасности на предприятиях ТЭК, развитие газовой отрасли и СПГ, модернизация переработки нефти, совершенствование системы нормативно-правового регулирования, поиск новых месторождений, экспортный потенциал высокотехнологичной продукции нефтегазового машиностроения, технологическое партнерство и новые возможности международного сотрудничества в условиях геополитических ограничений, а также развитие научно-технической базы. Более подробно с архитектурой деловой программы вы можете ознакомиться на официальном сайте ННФ: http://oilandgasforum.ru/.

Ежегодно мероприятия Выставки «Нефтегаз» и Национального нефтегазового форума посещают свыше 20 000 специалистов и делегатов, среди которых представители отраслевых министерств и ведомств, топ-менеджеры нефтегазовых и машиностроительных компаний, лидеры экспертных мнений профильных союзов и ассоциаций, ключевые аналитики финансового сектора и консалтинговых компаний, а так же корреспонденты ведущих средств массовой информации.

*по итогам выставки «Нефтегаз-2019»

Получить билет на Выставку «НЕФТЕГАЗ» можно на сайте выставки www.neftegaz-expo.ru. Регистрация уже открыта.

Публикации

Прогресс нефтепромысла: спецтехника UNISTEAM™ на метане и пропане

Технологическая оснастка в разнообразных высокотемпературных процессах

Лабораторные реакторные установки

Факельные установки для бездымного сжигания

Надежные решения для защиты нефтепромыслового оборудования

Прогресс нефтепромысла: спецтехника UNISTEAM™ на метане и пропане 3

KRAL – Ваш надежный партнер 4-7

Состояние рынка спецтехники 9

Юбилейная выставка «НЕФТЕГАЗ-2020» - главное событие для специалистов отрасли 11

Технологическая оснастка в разнообразных высокотемпературных процессах 17

Лабораторные реакторные установки 26

Комплексные решения для нефтегазовой отрасли 30-31

Современные российские газотурбинные технологии для нефтегаза 34-35

Взрывобезопасная телевизионная аппаратура для нефтегазовой отрасли 36

Профилактика качества дизельного топлива и гидравлического масла – залог надежной работы спецтехники 38

Производство продукции из меди и ее сплавов 40-41

Производственный экологический контроль (ПЭК) и системы автоматического контроля выбросов и сбросов 42-43

Факельные установки для бездымного сжигания 48

Надежные решения для защиты нефтепромыслового оборудования 53

Комплексное решение для защиты трубопроводов от коррозии 54

SEMIEXPO Russia- 2020: стандарты и оборудование в области микроэлектроники 61

Аналитика Экспо- 2020: лабораторное оборудование и химические реактивы 65

Выставка «Металлообработка-2020» переносится на август 2020 года 71

ИНФОРМАЦИОННО-ИЗДАТЕЛЬСКИЙ ПРОЕКТ "ПРОМ ЭКСПО"

Работаем для Вас с 2001 года

Генеральный партнер проекта

www.prompages.ru

Участники номера

НАШИ КЛЮЧЕВЫЕ ПАРТНЕРЫ

Компания KRAL | *винтовые насосы высокого качества* | ..... 1-я обложка, стр. 4-7
Монарх, НПО | *сильфонные компенсаторы и антивибрационные вставки* | ..... 2-я обложка
Морозовский химический завод, АО | *промышленные антикоррозионные и огнезащитные материалы* | ..... 3-я обложка
Нат-Арт | *нефтяная компания* | ..... 4-я обложка
СТИ | *мульчерная техника для лесоочистки* | ..... стр. 1
Юнистим™ | *нефтегазовое оборудование* | ..... стр. 2-3
Перевозка 24 | *интернет-портал перевозок и аренды спецтехники* | ..... стр. 8-9
Сезар | *производство анодных заземлителей для катодной защиты* | ..... стр. 9
Выставка Нефтегаз Экспо – 2020 | *Москва* | ..... стр. 10-11

ОБОРУДОВАНИЕ И ПРИБОРЫ

Экскон | *взрывозащищённые системы контроля доступа* | ..... стр. 16
ЮТС | *продукция из графита и стеклоуглерода* | ..... стр. 17
Мачете | *буровой инструмент, навесное оборудование* | ..... стр. 18
Флоттвег Москау | *системы для переработки нефтешламов* | ..... стр. 19
ИХ, ООО | *изготовление современного бурового оборудования* | ..... стр. 20-21
Технокомлект | *энергетическое оборудование* | ..... стр. 22
Клевер, НГКО | *нефте-газо-комплектующая организация* | ..... стр. 23
Новомосковск газ деталь | *внутренние устройства для нефтегазового оборудования* | ..... стр. 24-25
Мета-хром, МПФ | *производство оборудования для газовой хроматографии* | ..... стр. 26
Гранд индустри | *станки для производства скважинных и щелевых фильтров* | ..... стр. 27
МегаПромГрупп | *оборудование для трубопровода, для нефтяной промышленности* | ..... стр. 28
Компрессор-Газ | *разработка и изготовление компрессорного и газового оборудования* | ..... стр. 28-31
Dages | *технологическое оборудование для систем газо-энерго снабжения* | ..... стр. 32
ОДК, АО | *разработка, производство, обслуживание газотурбинных двигателей* | ..... стр. 33-35
Растр | *телевизионная аппаратура для различных предприятий и объектов* | ..... стр. 36
Протех | *поставки контрольно-измерительных приборов* | ..... стр. 37
Невский Экологический Проект | *очистка технологических жидкостей* | ..... стр. 38
Завод топливного оборудования | *производство оборудования для нефтепродуктов* | ..... стр. 39

СЫРЬЕ И МАТЕРИАЛЫ

ДМЗ | *производство продукции из меди и сплавов* | ..... стр. 40-41
Комплект Урала | *производство систем газового и жидкостного анализа* | ..... стр. 42-44
ТД Кристал | *снабжение предприятий стальными трубами* | ..... стр. 45
Палюр | *производство дисковых поворотных затворов Palur-ZD* | ..... стр. 46
Татсорб | *производство активированных углей* | ..... стр. 47

УСЛУГИ И ПРОЕКТИРОВАНИЕ

Нефтехимсервис | *бездымные факельные установки без паротушения* | ..... стр. 48
Медиана фильтр | *водоподготовка и очистка сточных вод* | ..... стр. 49

Дриллфлот | *ремонт и сервис бурового оборудования* | ..... стр. 50
ПАНХ, АО НПК | *предоставление вертолётных услуг* | ..... стр. 51
Аттика | *защита газонефтепровода* | ..... стр. 52-53
ИПЦ | *технологии и оборудования для соединения труб* | ..... стр. 54
ТехноСталь, ПКП | *литые запасные части для промышленного оборудования* | ..... стр. 55
Эластопласт | *производство изделий из полиуретана* | ..... стр. 56

ВЫСТАВКИ ФОРУМЫ КОНФЕРЕНЦИИ

Электро-2020 | *Москва* | ..... стр. 57
Рос-Газ-Экспо | *Санкт-Петербург* | ..... стр. 58
GasSUF | *Москва* | ..... стр. 59
SemiExpo-2020 | *Москва* | ..... стр. 60-61
Сургут. Нефть и Газ - 2020 | *Сургут* | ..... стр. 62
Нефть и газ. Химия | *Пермь* | ..... стр. 63
Аналитика Экспо - 2020 | *Москва* | ..... стр. 64-65
PCVExpo «Насосы. Компрессоры. Арматура. Приводы и двигатели» | *Москва* | ..... стр. 66
Heat&Power | *Москва* | ..... стр. 67
PowerElectronics | *Москва* | ..... стр. 68
MetrolExpo | *Москва* | ..... стр. 69
Металлообработка-2020 | *Москва* | ..... стр. 70-71
Нефть. Газ. Хим. | *Саратов* | ..... стр. 72
Термообработка | *Москва* | ..... стр. 73
Автоматизация | *Санкт-Петербург* | ..... стр. 74
Российский Нефтегазохимический Форум: Газ. Нефть. Технологии | *Уфа* | ..... стр. 75
Татарстанский Нефтегазохимический Форум | *Казань* | ..... стр. 76
Weldex | *Москва* | ..... стр. 77
China Machinery Fair | *Москва* | ..... стр. 78
Нижневартовск. Нефть. Газ | *Нижневартовск* | ..... стр. 79
Нефть и Газ. Топливно — энергетический комплекс | *Тюмень* | ..... стр. 80
Нефть. Газ. Химия | *Красноярск* | ..... стр. 81
Металлообработка и сварка | *Красноярск* | ..... стр. 82

Свидетельство о регистрации средства массовой информации выдано Северо-Западным окружным межрегиональным территориальным управлением Министерства РФ по делам печати, телерадиовещанию и средств массовых коммуникаций 18 апреля 2003 г.
Регистрационный номер ПИ №2-6548

Учредитель и издатель: ООО «Эм энд Ти Консалтинг» / «M&T Consulting ltd.»

Адрес редакции и издателя:
195027, Россия, Санкт-Петербург, ул. Магнитогорская, д. 51
тел./факс: (812) 326-18-63, 326-18-64, для кор.: 195027, а/я 117

Отпечатано в типографии:
ООО «Колорит». 197198, г. Санкт-Петербург, ул. Б.Пушкарская, д.10, литер А,
тел./факс: (812) 380-03-99

Подписано к печати 25.03.2020. Дата выхода в свет 13.04.2020
Общий тираж: 13 000 экз. Бесплатно.
Главный редактор: Лукьянов Андрей Витальевич

Ответственность за достоверность информации несет рекламодатель.
Для лиц старше 16 лет.

Обновленная информация представлена на информационном портале www.prompages.ru

ALer ExCon

Взрывозащищенные электромагнитные замки и считыватели карт для особых условий эксплуатации на предприятиях и объектах с повышенными требованиями безопасности

Для построения систем комплексной безопасности на объектах:

/ нефтегазовой и горно- добывающей промышленности

/ атомной промышленности

/ железнодорожного, морского и авиационного транспорта

/ инфраструктурных проектов в районах крайнего Севера и арктического шельфа

ООО «ЭКСКОН» 111024 г. Москва, 1-я ул. Энтузиастов д.3 стр. 1
+7 (495) 737-06-62
www.alerlock.ru info@alerlock.ru

ООО «ЮТС»

Директор: Лацвеев К.В.

(8635) 25-05-80
8-918-552-71-68
8-918-853-33-95
e-mail: lantec@mail.ru
e-mail: maxx680@mail.ru
http://yugtehsnab.ucoz.ru

Наша компания успешно работает на рынке графитовой продукции более 10 лет.

Основное направление – реализация лабораторной посуды из стеклоуглерода марки СУ-2000.

Стеклоуглерод – изотропный, газонепроницаемый, твердый и прочный материал, сочетающий свойства графита и стекла, способный выдерживать многократный быстрый нагрев с последующим быстрым охлаждением.

Области применения:

– технологическая оснастка в разнообразных высокотемпературных процессах в бескислородной атмосфере, в том числе высокоагрессивных средах;

– для получения высокочистых металлов и их соединений;

– электроды для спектрального анализа и различных электрохимических процессов;

– лабораторная посуда для работ на воздухе и в защитной среде;

– заменитель дорогостоящих металлов (платины, молибдена, титана и др.)

Занимаемся реализацией и изготовлением изделий по чертежам заказчика из конструкционных материалов различных групп:

– Антифрикционные графиты – Химанит-Т, Нигран-В, АГ1500, АГ1500Б83, АГ1500СО5, АГ600Б83; ЕК3205;

– Мелкозернистые плотные графиты – МПГ-6, МПГ-7, МПГ-8;

– Силицированные графиты – БСГ-30, СГ-П, СГ-М, ГАКК 55/40;

– Мелкозернистые графиты и графиты улучшенной структуры – МГ-1, АРВ, В1;

– Графитофторопластовые материалы – 7В-2А, АФГМ, АФГ-80ВС;

Занимаемся изготовлением и реализацией фасонных изделий из графитов различных марок:

– конструкционных графитов;

– Пропитанных марок графитов;

– Мелкозернистых плотных графитов

Изделие из стеклоуглерода марки СУ-2000.

Стеклоуглерод – изотропный , газонепроницаемый , твердый материал , сочетающий свойства графита и стекла . Изделия и тигли из стеклоуглерода марки СУ-2000 используются в качестве тиглей , лабораторной посуды взамен дорогостоящей из платины , молибдена , титана и т.д. для :

* получения высокочистых металлов и их соединений , люминофоров, фторфосфатных и других стекол;

*спектрального анализа и различных электрохимических процессов.

Посуду из стеклоуглерода можно нагревать непосредственным пропусканием электрического тока в поле высокой частоты на электронагревателях с закрытой спиралью , в муфельной печи на воздухе до температуры 500 °С и в атмосфере инертного газа – до 2000 °С.

Стеклоуглерод обладает хорошей биологической совместимостью с живыми тканями , применяется в медецине и биологии.

Изделия выпускаются в виде чаш и тиглей с толщиной стенки не более 3 мм, способных выдержать многократный нагрев с последующим быстрым охлаждением .

Фасонные изделия из графита

Фасонные конструкционные изделия из графита различных марок применяются :

*в изготовлении химической аппаратуры;

*в виде тиглей для производства многокомпонентного стекла и плавления металлов в высокочастотных вакуумных печах ;

*в качестве нагревателей вакуумных электрических печей и печей электросопротивления ;

*в производстве кварцевого стекла ;

*в качестве блоков и плиток для футеровок , уплотнительных колец , дисков , прессформ , лодочек при спекании твердых сплавов и других изделий .

При производстве фасонных конструкционных изделий применяются марки графитов :

ЭГ,ЭГП – малозольные крупнозернистые графиты (общего назначения);

ЭГН, ЭГНО – малозольные среднезернистые пропитанные графиты(общего назначения) с низкой пористостью, повышенной плотностью , низким удельным электросопротивлением;

МНГ , МНГП – малозольные среднезернистые графиты улучшеной структуры .

Материалы обладают высокой стойкостью в агрессивных средах с различными температурными и физическими нагрузками .

Изделия выпускаются в виде чаш и тиглей с толщиной стенки не более 3 мм, способных выдержать многократный нагрев с последующим быстрым охлаждением .

МАЧЕТЕ

Общество с ограниченной ответственностью МАЧЕТЕ

ООО «Мачете» - успешное предприятие с отличным сервисом, квалифицированными специалистами и грамотным подходом к запросам клиентов, отмеченное свидетельствами и сертификатами за лидирующие позиции в отрасли и развитие экономики субъекта федерации и Российской Федерации в целом.

ООО «Мачете» предлагает компаниям, осуществляющим буровые работы, продукцию собственного производства и поставку любого инструмента под любую технику как отечественную, так и импортную, по любым грунтам и в любых климатических условиях.

География поставок: РФ и страны СНГ.

- Буровой инструмент широкого ассортимента, вспомогательное оборудование.
- Буровое оборудование и инструмент по индивидуальным заказам (консультационные услуги).
- Модернизация, ремонт буровых машин и оборудования: гидравлика, кинематика, металлоконструкции и др.
- Осуществляем комплексную поставку запасных частей к буровым машинам и другой спецтехнике, металлоконструкций, гидрооборудования, расходных материалов и др.

Преимущества ООО «Мачете» :

- Вся продукция сертифицирована.
- Мощная производственная база.
- Качественные комплектующие при выполнении работ.
- Гарантия производителя на товары (работы, услуги) собственного производства с собственного склада.
- Различные схемы сотрудничества и варианты оплаты.
- Своевременная доставка.

Наши специалисты в любое время ответят на все ваши вопросы по продукции, ценам и способам доставки.

Звоните, отправляйте заявки по почте!

620017, Россия, г. Екатеринбург,
ул. Лобкова, 2, офис 37
8 (343) 382-34-06
info@mt14.ru
www.mt14.ru

SUCCESS IS ...
GETTING OUT
MORE TOGETHER

FLOTTWEG
КОМПЛЕКСНЫЕ СИСТЕМЫ ДЛЯ ПЕРЕРАБОТКИ НЕФТЕШЛАМОВ

ДОХОДЫ ВМЕСТО РАСХОДОВ

- Компактное складирование (в 20-30 раз меньший объем)
- Извлечение остаточного продукта на продажу
- Очищенная вода после переработки
- Наличие государственной экологической экспертизы
- Мобильность и автономность

ООО «Флоттвег Москау» 141402 • г. Химки, Вашутинское шоссе, 17
+7 (495) 574 34 34 • moscow@flottweg.com • www.flottweg.com/ru

Flottweg

Engineered For Your Success

ХОЛДИНГ Иждрил

НАДЕЖНЫЙ ПАРТНЕР БУРОВЫХ КОМПАНИЙ С 1997 ГОДА.

Более 20 лет изготавливаем современное буровое оборудование повышенной надежности, простое в обслуживании и ремонте, с профессиональным сопровождением и поставкой точно в срок!

Постоянное наличие качественных ЗИП, необходимых для технического обслуживания и ремонта, позволяют существенно снизить время на обслуживание оборудования, и поднять эффективность буровых работ.

НАСОСНАЯ УСТАНОВКА
ИЖДРИЛ-800

Расширенная гарантия 2 года

Рекомендовано для буровых установок до 225 тонн

Максимальная подача 50 литров в секунду

Срок эксплуатации 8 лет

Комплектация 1:	Комплектация 2:
Буровой насос 9Т-800	Буровой насос 9Т-800
Привод: cat 27	Привод: doosan
Ширина полуприцепов: 3,1м	Ширина полуприцепов: 2,5м

Контакты:

Адрес: 426039, Удмуртская Республика, г. Ижевск, Воткинское шоссе, 14 км, д. 2
Отдел продаж: тел: +7 (3412) 97-04-08, эл. почта: sales@izhdrill.ru

Чтобы посетить сайт, наведите камеру на QR-код и перейдите по ссылке

izhdrill.ru

ТЕХНОКОМПЛЕКТ

ГАРАНТИЯ БЕСПЕРЕБОЙНОГО ЭНЕРГОСНАБЖЕНИЯ

сделано в России

Системы постоянного тока

- ЩИТ постоянного тока до 160А серии ШВСР-М «Дубна» (ЩПТ)
- ЩИТ постоянного тока до 1600А серии ШВСР-М «Дубна» (ЩПТ)
- Аппараты управления оперативным током серии АУОТ-М «Дубна» (АУОТ)
- Преобразователи напряжения зарядно-подзарядные серии ПНЗП-М «Дубна» (ПНЗП)

Системы переменного тока

- Системы бесперебойного питания серии СБП «Дубна» (СБП)
- Источники бесперебойного питания серии «Синус» (ИБП)

Системы в блок-контейнерах

- Устройства гарантированного питания серии УГП «Дубна» (УГП)
- Комбинированные установки резервного электроснабжения серии КУРЭ «Дубна» (КУРЭ)

ЗАО «МПОТК «ТЕХНОКОМПЛЕКТ »
ОСУЩЕСТВЛЯЕТ:

- разработку, производство, обслуживание систем гарантированного энергоснабжения
- научно-исследовательские работы
- опытно-конструкторские работы
- проектно-изыскательские работы
- строительно-монтажные работы
- пусконаладочные работы
- шефмонтажные и шефналадочные работы

Отдельные устройства

- Устройства защиты распределительных сетей серии УЗРС 6-35 кВ «Дубна» (УЗРС)
- Устройства стабилизации постоянного напряжения серии УСТП (УСТП)

сертифицировано: ПАО «ГАЗПРОМ», ПАО «ТРАНСНЕФТЬ», ПАО «НК «РОСНЕФТЬ», ПАО «РОССЕТИ», ГОСТ Р

141981, Россия, МО, г. Дубна, ул. Школьная, д.10а
тел./факс: +7 (496) 219-88-00/01
коммерческая служба:
тел.: +7 (496) 219-88-48, e-mail: ks@techno-com.ru

www.technocomplekt.ru

КЛЕВЕР

НЕФТЕ-ГАЗО-КОМПЛЕКТУЮЩАЯ ОРГАНИЗАЦИЯ

Являясь официальным представителем целого ряда российских заводов производителей, наша организация ставит перед собой цель по комплексному обеспечению строительных организаций и промышленных предприятий деталями трубопровода, запорной арматурой и сопутствующими к ним материалами.

ДЕТАЛИ ТРУБОПРОВОДОВ

отводы, переходы, фланцы плоские и воротниковые, тройники, заглушки, днища различных марок сталей, диаметров, давления и толщины стенок

ЗАПОРНАЯ АРМАТУРА

шаровые краны, задвижки стальные и чугунные, затворы поворотные дисковые, вентили стальные и чугунные, клапаны

ОБОРУДОВАНИЕ ДЛЯ НЕФТЕГАЗОВОЙ ОТРАСЛИ

www.ngk-clever.ru

Будем рады с вами сотрудничать и надеемся установить с вашей компанией плодотворные деловые отношения.

(8442) 50-37-25, 74-16-49
8-927-510-37-25, icq: 702696025
zakaz@ngk-clever.ru

НОВОМОСКОВСКГАЗДЕТАЛЬ
КАЧЕСТВО ТОЧНО В СРОК

Внутренние устройства для нефтегазового оборудования

- фильтр-патроны
- центробежные элементы
- минициклоны
- насадки регулярные, газораспределительные, массообменные
- узлы фильтрации
- сетчатые отбойники
- коагуляторы
- распределители жидкости
- узлы входа (schoepentoeter)
- тарелки клапанные

* Маркировки ГПР, ГПЭР, НГП, ДНТР и пр.

ngd-nm.ru
САМАЯ БОЛЬШАЯ ГАЛЕРЕЯ ФОТОГРАФИЙ ВНУТРЕННИХ УСТРОЙСТВ В РУНЕТЕ

ООО «НовомосковскГазДеталь» производит, поставляет и монтирует ВКУ для очистки и переработки нефти и газа для технологического оборудования нефтегазового и химического комплекса

Изготавливает полные аналоги по образцам и чертежам заказчика и выпускает конкурентноспособную и качественную продукцию отечественного производства

Коммерческий отдел
тел.: +7 (48762) 6 78 78
+7 (48762) 6 74 55
факс: +7 (48762) 3 78 66
email: komdir@ngd-nm.ru

НОВОМОСКОВСКГАЗДЕТАЛЬ

КАЧЕСТВО ТОЧНО В СРОК

ООО «НовомосковскГазДеталь» занимается изготовлением и монтажом внутренних устройств нефтегазового и химического комплекса.
Внутренние устройства применяются для очистки газа от механических примесей, удаления капельной жидкости, осушки и переработки газа.

ООО «НовомосковскГазДеталь» производит:

- фильтр-патроны;
- центробежные элементы;
- мини-циклоны;
- насадки регулярные;
- насадки массообменные (аналог SULZER);
- сетчатые отбойники;
- коагуляторы;
- насадки газораспределительные;
- распределители жидкости;
- узлы входа (schoepentoeter);
- тарелки клапанные.

ООО «НовомосковскГазДеталь» изготавливает полные аналоги по образцам и чертежам заказчика и выпускает качественную и конкурентоспособную продукцию отечественного производства. Приглашаем заказчиков на наше предприятие.

Коммерческий отдел

Тел.: +7 (48762) 6-78-78;
6-74-55
Факс: +7 (48762) 3-78-66
E-mail: komdir@ngd-nm.ru

Адрес

301657, РФ, Тульская обл.,
г. Новомосковск,
ул. Космонавтов, д. 6а
www.ngd-nm.ru

ЛАБОРАТОРНЫЕ РЕАКТОРНЫЕ УСТАНОВКИ

424000, Республика Марий Эл
г. Йошкар-Ола, ул. Баумана, д. 100
8 (8362) 42-49-97, 8 (8362) 42-22-66
m_chrom@mari-el.ru, meta-ola@yandex.ru
www.meta-chrom.ru

ООО «НПФ «Мета-хром» занимается разработкой и производством оборудования для газовой хроматографии (комплексного исследования органических и неорганических многокомпонентных смесей путем их разделения на компоненты с целью дальнейшего анализа каждого из них на предмет качества и концентрации в заданном образце) с 1995 года и принадлежит к числу российских лидеров в этой отрасли. Костяк фирмы составляют разработчики с более чем 30-летним стажем. Кроме хроматографов и оснащения для ГХ, компания выпускает лабораторные реакторные установки.

Интенсификация процессов переработки нефти – перспективная задача современного производства. С экономической и экологической точек зрения также важно сокращение отходов и максимальное использование природных ресурсов. Эти вопросы можно успешно решать с помощью катализа.

Катализ – это процесс избирательного ускорения протекания химических реакций под действием катализаторов – веществ, которые многократно участвуют в химическом превращении, но практически не расходуются. Каталитические процессы находят широкое применение в нефтепереработке и нефтехимии, например, каталитический крекинг, алкилирование бензола этиленом, гидроочистка, гидрокрекинг, каталитический риформинг и т.п.

Область применения реакторной установки.

Постоянное совершенствование перечисленных технологий требует первоначальной отработки условий их реализации в небольшом масштабе, далеком от крупнотоннажного производства. Для этого используются лабораторные (пилотные) каталитические установки, на которых можно опробовать новый катализатор, изучить и проверить его свойства, оптимизировать режимы протекания реакций, опробовать новейшие разработки нефтехимии. Незаменимо такое оборудование и для проведения исследовательских работ, разработки процессов нефтепереработки на основе передовых технологий и обучения специалистов. Созданием и внедрением такого оборудования НПФ «Мета-хром» занимается уже более семи лет. За это время накоплен большой опыт сотрудничества как с крупными предприятиями нефтепереработки («Газпром нефтехим Салават», «Нижнекамскнефтехим», «Ишимбайский специализированный химический завод катализаторов», «Нижегородские катализаторы» и т.п.), так и с исследовательскими («ГОСНИИХП», ИОФХ им. А. Е. Арбузова КазНЦ РАН, КХТУ КазНЦ РАН) и образовательными учреждениями («МГУ имени М. В. Ломоносова»).

Реакторное оборудование для каждой технологической установки конструируется по специальному (индивидуальному) проекту. Для характеристики реакторов используются следующие показатели: вид химической реакции, производительность, геометрические размеры и форма, расчетные технологические параметры (давление, температура, объемная скорость и т.п..), материальное исполнение и т.п. В нефтеперерабатывающей промышленности, как правило, применяются реакторы непрерывного действия. Реакторы периодического действия используются только в малотоннажных и вспомогательных процессах.

Реакторные установки, разработанные и изготовленные в НПФ «Мета-хром», выгодно отличаются от импортных аналогов, во-первых, ценой, во-вторых, глубоким проникновением разработчиков в процесс протекания реакции, таким образом, разработанная схема установки наиболее полно ей соответствует, и, в-третьих, возможностью осуществления оперативного и более дешевого технического обслуживания и ремонта, модернизации установки под новые задачи. НПФ «Мета-хром» доступна для сотрудничества с момента постановки задачи, в т. ч. составления технического задания до внедрения установки в производство.

В компании ООО НПФ «Мета-хром» вы можете заказать разработку и изготовление реакторной установки по доступной цене. Наша продукция изготавливается согласно всем действующим стандартам, что подтверждено сертификатом соответствия. На протяжении многих лет мы разрабатываем и внедряем также оборудование для проведения комплексных анализов многокомпонентных веществ.

«Установка определения стойкости микросферических катализаторов к истиранию ASTM D 5757-11». Установка предназначена для определения индекса Дэвисона (соотношения фракций катализатора с размером частиц от 10 до 180мкм до и после анализа), характеризующего устойчивость к истиранию микросферических катализаторов процесса крекинга в псевдоожиженном слое. Зарегистрирована как средство испытаний под № 029.ПМА.2019-10 от 27 декабря 2019 года.

Лабораторная установка для моделирования процесса термоконтактного крекинга тяжелых нефтяных остатков (мазут тяжелых нефтей, гудрон и полугудрон, асфальт процесса деасфальтизации высоковязких нефтей, крекинг остаток или пек, тяжелый газойль, природный битум и т.д.) с подвижным твердым теплоносителем.

Tмах = 700°С
Рраб = 4 МПа
Q = 0,1 - 20мл/мин

GRAND INDUSTRY

Станки и комплектующие для производства скважинных и щелевых фильтров

Линии для производства скважинных и щелевых фильтров и фильтрующих элементов

Станок УСМ с ЧПУ (УСС с ЧПУ)

Универсальный многошпиндельный сверлильно-резьбонарезной станок для изготовления скважинных фильтров для добычи нефти и газа.

Станок предназначен для обработки толстостенных стальных, пластиковых обсадных труб в широком диапазоне размеров для сверления отверстий в стенке трубы диаметром от 10 до 20 мм и нарезания резьбы.

Комплектующие для производства скважинных и щелевых фильтров и фильтрующих элементов

Фильтрующие элементы для скваженных фильтров

Кожух витой из перфорированной ленты с круглыми отв. Ø5мм или Ø18мм. Толщина металла от 0,4 до 0,8 мм.

Кожух витой из перфорированной ленты с щелями. Щель от 0,1 до 1мм. Дополнительная фильтрация!!!

Кожух (экран) дренажный толщиной от 0,4 до 0,5мм

ЛО, Тосненский район, деревня Федоровское, ул. Почтовая, дом 23

8 (812) 611-09-09
8 (911) 166-60-79

grandservis.vur@mail.ru
www.grand-industry.ru

МЕГАПРОМ ГРУПП

Общество с ограниченной ответственностью ООО "МЕГАПРОМГРУПП"
Почтовый адрес: 620073, Свердловская область,
г. Екатеринбург, ул. Крестинского 53б, 4 этаж.
ИНН: 6674379273 КПП: 667401001
Телефон: +7(343)-221-37-37 (38-38); e-mail: office@mpg-ural.ru
web сайт: www.mpg-ural.ru

ПРОДУКЦИЯ

ОПОРЫ И ПОДВЕСКИ ТРУБОПРОВОДОВ

ДЕТАЛИ ТРУБОПРОВОДОВ

ТЕПЛОИЗОЛЯЦИЯ ПЕНОПОЛИУРЕТАНОМ

МЕТАЛЛОКОНСТРУКЦИИ, СВАИ

УСЛУГИ И СЕРВИС

СТРОИТЕЛЬНО-МОНТАЖНЫЕ РАБОТЫ

МОДУЛЬНЫЕ БЛОКИ, ЗДАНИЯ И СООРУЖЕНИЯ

НАНЕСЕНИЕ И МОНТАЖ ТЕПЛОИЗОЛЯЦИИ В ПОЛЕВЫХ УСЛОВИЯХ

ИНСПЕКЦИОННЫЙ И ТЕХНИЧЕСКИЙ КОНТРОЛЬ

✓ **Качество**
100% КОНТРОЛЯ КАЧЕСТВА ВСЕХ ТОВАРОВ И УСЛУГ

✓ **Надежность**
БОЛЕЕ 9 ЛЕТ ОПЫТА В ПРОМЫШЛЕННОМ РЫНКЕ РФ И СНГ

✓ **Ответственность**
РАСШИРЕННЫЕ ГАРАНТИИ НА ВСЕ ВИДЫ ТОВАРОВ И УСЛУГ

СОБСТВЕННОЕ ПРОИЗВОДСТВО

СОБСТВЕННОЕ ОТК

ВОЗМОЖНОСТИ ПОСТОПЛАТЫ

ВЫПОЛНЕНИЕ СРОКОВ

НАДЕЖНЫЕ ГАРАНТИИ

ИННОВАЦИОННЫЕ ТЕХНОЛОГИИ

СЕРТИФИЦИРОВАННОЕ КАЧЕСТВО

ООО «КОМПРЕССОР ГАЗ»

Разработка и изготовление компрессорного и газового оборудования технические решения по индивидуальным требованиям заказчика для нефтегазового сектора:

- БЛОЧНЫЕ ВОЗДУШНЫЕ КОМПРЕССОРНЫЕ СТАНЦИИ (БВКС);
- УСТАНОВКИ ПОДГОТОВКИ ИМПУЛЬСНОГО ГАЗА (УПИГ);
- ЦЕХА ПОДГОТОВКИ ТОПЛИВНОГО ГАЗА (БПТГ);
- БЛОКИ ФИЛЬТРОВ ТОПЛИВНОГО ГАЗА (БФТГ);
- ДОЖИМНЫЕ КОМПРЕСОРНЫЕ УСТАНОВКИ (ДКУ);
- МЕМБРАННЫЕ АЗОТНЫЕ УСТАНОВКИ (МАУК);
- ГАЗОРАСПРЕДЕЛИТЕЛЬНЫЕ СТАНЦИИ (АГРС ПАРНАС);

ПРОЕКТИРОВАНИЕ, ИЗГОТОВЛЕНИЕ, СЕРВИС

194044, Санкт - Петербург, Б. Сампсониевский пр., 64
тел.: +7 (812) 295-30-27; факс: +7 (812) 295-10-02
www.compressor-gaz.ru; www.компрессор-газ.рф
e-mail: office@compressor-gaz.ru

КОМПЛЕКСНЫЕ РЕШЕНИЯ ДЛЯ НЕФТЕГАЗОВОЙ ОТРАСЛИ ОТ ООО «КОМПРЕССОР ГАЗ»

ООО «Компрессор Газ» входит в группу компаний завода «Компрессор», основанного в 1877 году. Предприятие развивается, внедряя новейшие технологии мирового уровня, улучшая качественные и технические характеристики производимого оборудования. Предприятие расширяет свое производство. Завершено строительство второй очереди производственной площадки, расположенной в промышленной зоне «Парнас».

За истекший период компания зарекомендовала себя на рынке, как надежный партнер, производитель качественного оборудования, включена в «Единый Реестр подрядчиков и поставщиков оборудования» ПАО «Газпром», член ассоциации производителей оборудования «Новые технологии газовой отрасли» и «Национальной газомоторной ассоциации».

В ООО «Компрессор Газ» внедрена система менеджмента качества. Получены сертификаты IQNET на соответствие ISO 9001, ИНТЕРГАЗСЕРТ на соответствие СТО Газпром 9001.

При создании новых образцов продукции предприятие сотрудничает с крупными научными, проектными и производственными организациями.

Качество изготавливаемого оборудования подтверждено сертификатами соответствия международным стандартам, оборудование соответствует требованиям Технических регламентов и требованиям Таможенного союза.

При создании серийного оборудования получено более 30 патентов, среди них: «Установка подготовки импульсного газа для пневмосистем запорно-регулирующих устройств магистральных газопроводов»; «Устройство для предотвращения образования гидратов в природном газе»; «Агрегатный блок подготовки топливного газа»; «Газодожимная установка газокомпрессорной станции магистрального газопровода»; «Установка для подготовки и подачи буферного газа»; «Блок фильтров газа»; «Азотная компрессорная установка» и др.

ООО «Компрессор Газ» – высокотехнологичное предприятие, чутко реагирующее на потребности рынка. Работа ведется по принципу от проектирования и разработки до производства и выпуска готовой продукции.

В арсенале предприятия широчайший ассортимент серийно выпускаемой продукции:

- блоки подготовки топливного и импульсного газа (БПТГ);
- установки подготовки импульсного и топливного газа (УПИГ);
- дожимные компрессорные установки (ДКУ);
- газораспределительные станции (ГРС);
- блочные дожимные компрессорные станции газового нерастворителя (БК200);
- блочные воздушные компрессорные станции (БВКС);
- блоки фильтров топливного газа (БФТГ);
- азотные установки (АУ);
- установки подогрева и редуцирования газа (УПРГ);
- компрессоры давлением от 0,7 до 40 МПа (винтовые, поршневые, мембранные);
- водомаслоотделители и фильтры;
- блоки очистки и осушки воздуха и других газов давлением до 40 МПа;
- компрессорные станции с полной или частичной автоматизацией.
- автомобильные газовые заправочные станции (АГЗС);
- автомобильные газонаполнительные компрессорные станции (АГНКС)

Блоки подготовки топливного газа (БПТГ) представляют собой моноблочные или состоящие из нескольких блок-контейнеров изделия полной заводской готовности, предусматривающие ускоренный монтаж на месте эксплуатации.

Теплоснабжение всех потребителей БПТГ осуществляется от встроенной котельной, которая размещена в изолированном помещении БПТГ.

Установки изготавливаются на рабочее давление от 0,3 до 15,7 МПа в различных исполнениях: по пропускной способности (от 5 до 150000 нм³/ч).

В качестве импульсного газа (рабочего тела для привода пневмоприводной арматуры) может применяться и подготавливаться (очищаться и осушаться до точки росы ниже минус 55 °С) природный газ, либо сжатый воздух.

БПТГ может использоваться в качестве газораспределительной станции для подготовки (очистки, подогрева и редуцирования) газа, отбираемого из газопровода высокого давления для газоснабжения котельных, электростанций, установок термической утилизации отходов и т.д., работающих на газе низкого давления. БПТГ изготавливаются в климатическом исполнении УХЛ, категория размещения 1 по ГОСТ 15150. Конструкция БПТГ позволяет осуществлять их эксплуатацию в автоматическом режиме, без постоянного присутствия обслуживающего персонала.

С 2006 года по настоящее время изготовлено более 40 БПТГ для объектов добычи и транспорта газа. За данный период в ООО "Компрессор Газ" накоплен значительный объем знаний, связанный с проектированием, производством и эксплуатацией данного оборудования

Установки подготовки импульсного газа (УПИГ) предназначены для осушки и очистки природного газа перед его использованием в приборах и пневмоуправляемой арматуре на объектах нефтегазового и топливного комплексов.

УПИГ для магистральных и дожимных компрессорных станций, подземных хранилищ газа обеспечивает подачу газа в диапазоне давлений от 0,8 до 10,0 МПа, пропускная способность от 50 до 850 м³/ч. УПИГ изготавливается в полной заводской готовности в контейнере и на раме в 6 вариантах исполнения для эксплуатации в умеренном и холодном климате, и в любых сейсмических зонах полностью автоматизированной. Система автоматического управления (САУ УПИГ) предназначена для выполнения функций контроля и управления технологическим процессом с целью поддержания заданных параметров импульсного газа.

Дожимные компрессорные установки (ДКУ) предназначены для обеспечения буферным природным газом сухих газодинамических уплотнений (СГУ) валов газотурбинных нагнетателей на компрессорных станциях магистральных газопроводов в период их пуска до выхода на расчетный режим работы. Газ требуемого давления и расхода подается в полость буферного газа и обеспечивает необходимый перепад давления во время запуска ГПА, без использования посторонних источников. Применение ДКУ является предпочтительным также вследствие повышения автономности ГПА, надежности работы СГУ и увеличения ресурса ГПА.

На выходе из ДКУ газ очищен от механических примесей размером более 10 мкм и капельной влаги, масло в буферном газе отсутствует. ДКУ обеспечивает подачу на СГУ буферного газа требуемого расхода и давления, возможность регулирования расхода буферного газа.

В ДКУ автоматизирован процесс запуска, останова и сброса газа из компрессора на свечу. Оборудование размещено в автономном контейнере полной заводской готовности, либо на раме для размещения в ангаре ГПА.

Автоматизированные газораспределительные станции (АГРС) предназначены для обеспечения природным газом по ГОСТ 5542 промышленных объектов и жилых зданий.

АГРС представляет собой изделие полной заводской готовности, имеющее модульную конструкцию, обеспечивающую транспортировку до места монтажа любым видом транспорта и ускоренный монтаж на месте эксплуатации.

АГРС изготавливаются на рабочее давление от 0,5 до 11,8 МПа, в различных исполнениях по пропускной способности от 500 до 150 000 нм³/ч, количеству выходов, комплектации оборудования.

АГРС могут изготавливаться в любой необходимой комплектации и на любые параметры по требованию заказчика.

АГРС может включать дополнительный генераторный модуль для получения электрической энергии и обеспечения энергонезависимости.

Дополнительно АГРС может комплектовать-

ся модульной системой сжижения газа для получения сжиженного природного газа непосредственно на площадке АГРС.

Для компактного размещения блоков на площадке под установку АГРС существуют модификации для подземного размещение оборудования.

Блок-контейнерные воздушные компрессорные станции (БВКС), предназначены для снабжения сжатым, очищенным и осушенным воздухом пневмосистем в различных отраслях промышленности и транспорта. БВКС полностью автоматизированы и не требуют постоянного присутствия обслуживающего персонала при эксплуатации.

БВКС представляет собой изделие полной заводской готовности. Для организации ее эксплуатации, на объекте необходимо подготовить площадку подвести электропитание и подключить пневмосеть.

БВКС изготавливаются на базе контейнеров собственного изготовления, что позволяет обеспечить оптимальное размещение оборудование с обеспечением зон обслуживания.

БВКС оснащается системой автоматического управления, обеспечивающей местный, автоматический и дистанционный режим работы станции.

Блоки фильтров топливного газа (БФТГ) предназначены для очистки топливного газа для газоперекачивающих агрегатов (ГПА), применяемых на газовых компрессорных станциях магистральных газопроводов природного газа. БФТГ представляет собой изделие в полной заводской готовности, состоящее из двух взаимно-резервирующих фильтров с автоматизированным отводом конденсата, размещенных на единой раме с исполнительными механизмами системы автоматизированного управления, трубопроводами, управляемой арматурой, контрольно-измерительными приборами.

В случае установки БФТГ на открытом воздухе, предусмотрена теплоизоляция и система обогрева трубопроводов.

БФТГ может дополнительно включать узлы для измерения расхода и редуцирования топливного газа.

Азотные установки (АУ) предназначены для получения азота требуемого расхода и чистотой 90 – 99,5 % непосредственно на объекте.

Установки различаются по степени мобильности:

– стационарные;

– передвижные.

По способу выделения инертной газовой смеси АУ изготавливаются в следующих исполнениях:

– мембранные;

– адсорбционные.

По давлению получаемого продукта

– низкого давления (0,7 - 2,0 МПа);

– высокого давления (до 40 МПа).

По производительности

– низкая - до 50 нм³/час

– средняя - от 50 до 3000 нм³/час

– высокая - более 3000 нм³/час

Стационарные азотные установки могут быть размещены на общей раме, либо внутри контейнера.

Для размещения во взрывоопасных помещениях азотные установки имеют взрывозащищенное исполнение.

На передвижных азотных установках все компрессорное оборудование монтируется на автомобильную базу, для получения азота на месте эксплуатации при отсутствии электроэнергии привод компрессора может осуществляться дизельным двигателем.

ООО «Компрессор Газ» производит блочные установки подогрева и редуцирования газа (УПРГ), предназначена для подогрева и регулирования расхода и давления газа при заполнении морского подводного участка газопровода.

ООО «Компрессор Газ» производит узлы редуцирования газа, а также нитки замера расхода газа, газожидкостных смесей и жидкости. Пропускная способность до 500 000 нм³/ч; Условный проход от 50 до 1200 мм, Рабочее давление от 0,5 до 16,0 МПа.

Автомобильные газовые заправочные станции (АГЗС) предназначены для приема сжиженного углеводородного газа (пропан-бутана-далее СУГ) из автоцистерн, хранения, и заправки его в автотранспортные средства в качестве топлива с помощью газораздаточной колонки, в соответствии с ГОСТ Р 54982-2012

Модульная АГЗС состоит из резервуара СУГ, комплекта предохранительной и запорной арматуры, газового насоса, системы трубопроводов, шкафа силового, а также газораздаточной колонки, смонтированных на единой монтажной раме.

Изделие можно использовать по прямому назначению на стационарной подготовленной площадке и при необходимости перемещать на автомобильном транспорте.

Автомобильные газонаполнительные компрессорные станции (АГНКС) предназначены для заправки грузовых и легковых автомобилей сжатым до 25 МПа природным газом (метаном).

АГНКС могут размещаться на небольшой площадке в черте города или автохозяйствах.

Газ потребляется от газовых коммуникаций с избыточным давлением от 0,005 до 1,200 МПа.

Оборудование станции размещено в функционально завершенных блок-контейнерах, что обеспечивает возможность транспортирования его всеми видами транспорта, ускоренный монтаж и эксплуатацию на открытых площадках в климатических зонах с температурой от минус 50 °С до плюс 45 °С.

Блочная дожимная компрессорная станция газового нерастворителя (БК-200) предназначена для поддержания пластового давления воды при строительстве подземных хранилищ газа (ПХГ). БК-200 имеет 100% резервирование по производительности для бесперебойной подачи газового нерастворителя в случае проведения планового профилактического обслуживания или аварийного выхода из строя компрессорной установки. Требования по сейсмостойкости к оборудованию БК-200 – 6 баллов по шкале MSK-64. Нормы обеспечения взрывопожаробезопасности, санитарные и экологические требования СТО Газпром 2-3,5-046-2006.

Компрессоры ДКУ-2 для обедненных месторождений.

Компрессорные установки модели ДКУ-2-01.000 (далее – ДКУ-2) для обедненных газовых месторождений, предназначены для установки на скважинах.

Выбор материалов и компактный дизайн позволяют гарантировать максимальную эффективность и минимальное техническое обслуживание.

Давление на входе от 0 до 2,0 МПа.

Давление на выходе от 0,4 до 8,0 МПа. Производительность от 4800 до 54600 м³/ч.

Привод – электродвигатель или газовый двигатель внутреннего сгорания.

ООО «Компрессор Газ» производит широкий модельный ряд **адсорбционных блоков осушки** воздуха и природного газа, которые позволяют достигать точку росы предельно низкого уровня.

Способ осушки – адсорбционный. Тип регенерации – безнагревная, обратным потоком/ с электронагревом.

Рабочее давление от 0,4 до 35,0 МПа.

ООО "Компрессор Газ" в рамках холдинга завода "Компрессор" проектирует и изготавливает компрессоры различного назначения и применения.

В зависимости от требований к качеству сжатого воздуха (газа) и условий работы, компрессоры имеют различные варианты исполнения, комплектуются блоками осушки и очистки воздуха (газа), изготавливаются в общепромышленном или взрывозащищенном исполнении. Поставляются единым агрегатом (блоком) комплектно со всеми необходимыми для его работы механизмами и аппаратами. Имеются варианты размещения, как на раме, так и в блок-контейнере полной заводской готовности.

Для поддержания постоянного спроса на готовую продукцию ООО «Компрессор Газ»:

1. Проводит сертификацию производственных мощностей и готовой продукции на соответствия требованиям международным и российским стандартам, специальным требованиям ПАО «Газпром» и др.

2. Готово предложить заказчику не серийное оборудование для решения возникающих задач в каждом конкретном случае. Оборудование предлагается с учетом наработанного опыта эксплуатации и знания стоимости аналогичного оборудования на рынке.

3. Модернизирует конструкцию серийного оборудования, применяя отдельные узлы и компоненты иностранного производства, в частности, это относится к блокам управления и защиты в случае отсутствия отечественных производителей, предлагая конкурентоспособную продукцию в своем сегменте.

4. Учитывает возрастающие требования к энергоэффективности оборудования. В данном аспекте продукция, даже при изначально более высокой цене поставки, обходится дешевле с точки зрения полной стоимости жизненного цикла изделия.

5. В комплексе с поставкой оборудования обеспечивает шефмонтаж, пусконаладку, сервисное и гарантийное обслуживание на протяжении всего жизненного цикла изделия.

6. Ведет работу с проектными организациями для расширения модельного ряда серийной продукции.

Обладая научным и производственным потенциалом, высокопроизводительным оборудованием,ООО «Компрессор Газ» ставит своей целью разработку и выпуск наукоемкой и конкурентоспособной, пользующейся спросом продукции, стремится сформировать у потребителя желание приобрести товар с маркой ООО «Компрессор Газ» среди другой продукции. Важнейшим вопросом организация продолжает считать активизацию работ по маркетинговым исследованиям как одним из элементов системы управления деятельностью предприятия по разработке, производству и сбыту необходимой продукции на основе изучения спроса рынка.

Маркетинг предприятия ориентирован как на выпускаемую в настоящее время продукцию, так и на новую продукцию, создание которой диктуется потребностями рынка. Особое значение придается мониторингу, процессу наблюдения за конкурентами, развитию выпускаемой техники, проведению патентных исследований, оценке и прогнозу, в том числе, проведению функционально-стоимостного анализа технико-экономического уровня вновь разрабатываемых изделий.

194044, Россия, г. Санкт-Петербург,
Б. Сампсониевский пр-т, д. 64
Тел: +7 (812) 295-30-27
Факс: +7 (812) 295-10-02
www.compressor-gaz.ru
www.компрессор-газ.рф
E-mail: office@compressor-gaz.ru

DAGES®
Gastechnik-Anlagen
DAGES - все для автономной газификации промышленных объектов сжиженным углеводородным газом.
Работаем со всеми странами Таможенного Союза
8-800-700-14-54
sale@dages.su
www.ispariteli.com

ОДК
ИНЖИНИРИНГ

Современные российские газотурбинные технологии для нефтегаза

ОДК расширяет партнёрство с нефтегазовым комплексом России

Газотурбинные двигатели давно зарекомендовали себя как эффективные и надежные приводы для газоперекачивающих и энергетических агрегатов. В XX веке широкое применение установок отечественного производства позволило организовать бесперебойную транспортировку газа, дало возможность автономно электрифицировать крупные объекты, в том числе в нефтегазовой сфере. Надежность, неприхотливость и умеренная цена приобретения – вот ключевые критерии, по которым продукция, созданная с использованием передовых технологий, пробивала себе путь на рынок. В нынешнем веке многократно возросли требования к экологичности и эффективности наземных установок. «Объединенная двигателестроительная корпорация» (ОДК) разработала и освоила перспективные технологии и модернизировала продуктовую линейку, что позволило ответить на актуальную потребность рынка. Как следствие, крупнейшие в России проекты по созданию магистральных газопроводов сегодня реализуются на отечественных технологиях. А создание нового поколения приводов позволяет обеспечить надежные позиции на десятилетия вперед. Свои перспективные наработки на юбилейной двадцатой международной выставке «Нефтегаз–2020» представляет "Объединенная двигателестроительная корпорация".

Минувшее десятилетие войдет в историю российской нефтегазовой индустрии как период запуска и реализации крупных проектов в области транспортировки газа. «Южный поток», вторая очередь «Северного потока», «Сила Сибири» – именно эти газопроводы обеспечат устойчивые поставки голубого топлива на внешние рынки. ОДК является ключевым партнером ПАО «Газпром». Наибольшим спросом у газового холдинга пользуются газотурбинные установки мощностью 16 и 25 МВт. Так газоперекачивающие агрегаты ГПА–25 выбраны для строительства компрессорных станций магистрального газопровода «Южный поток». «Сила Сибири» «опирается» на ГПА–16 и ГПА–25. Одними из самых технологичных объектов на «Северном потоке–2» стали оснащенные агрегатами ГПА–Ц–25 компрессорные станции «Новоприводинская» и «Новосиндорская».

Современные установки ОДК поставляет в ангарном и блочно–контейнерном исполнении. Количество отгрузочных мест оптимизировано, что позволяет сократить расходы на транспортировку, а максимальная заводская готовность обеспечивает быстрый монтаж агрегата на объекте. Среди актуальных тенденций – высокая степень автоматизации работы установок, развитые системы диагностики и контроля, обеспечивающие повышение надежности работы агрегатов. Активно внедряются новые технологии, повышающие эффективность: наряду с традиционными центробежными компрессорами с масляной системой смазки и сухим уплотнением, предлагаются инновационные решения с сухим газодинамическим уплотнением, а также с магнитным подвесом ротора.

С учетом задач, поставленных заказчиками по повышению безотказности, улучшению ресурсных характеристик, экономическая эффек-

тивность отечественных газоперекачивающих агрегатов устойчиво растет. Внедрение новых технологий, среди которых ключевое место занимают малоэмиссионные камеры сгорания, обеспечивает существенное сокращение выбросов в атмосферу вредных веществ.

Линейка газоперекачивающих агрегатов мощностью 25 МВт производится ОДК на базе двигателей НК-36СТ (ПАО «Кузнецов», г. Самара) и ПС-90ГП-25 (АО «ОДК-Авиадвигатель», АО «ОДК-Пермские моторы», г. Пермь), ГПА мощностью 16 МВт - на базе АЛ-31 СТ (ПАО «ОДК-УМПО», г. Уфа) и ПС-90ГП-2 (АО «ОДК-Авиадвигатель», АО «ОДК-Пермские моторы», г. Пермь). Приводы, созданные на базе этих двигателей, широко применяются и для создания энергетических агрегатов. Такая универсальность существенно повышает серийность выпускаемой продукции и, как следствие, сокращает ее себестоимость.

Знаковым для ОДК проектом стало оснащение Сакской ТЭЦ, входящей в систему «Крымтеплоэлектроцентраль», современными агрегатами ГТА-25. Четыре таких установки единичной мощностью 22,5 МВт позволили модернизировать генерирующие мощности полуострова. ГТА-25 впитал лучшие достижения в области создания наземных промышленных установок. Работа агрегата автоматизирована, поставки оборудования осуществляются и в блочно-контейнерном, и в ангарном исполнении. Существенно повысить эффективность агрегата позволяет его комплектация водогрейными или паровыми котлами-утилизаторами, дожимной компрессорной станцией. С учетом когенерации коэффициент использования топлива может достигать 86,8% (при использовании привода ПС-90ГП-25). Агрегаты имеют все шансы стать долгожителями -срок службы достигает 15 лет.

Работы ОДК по созданию авиационных двигателей пятого поколения позволили вплотную подойти к разработке новых наземных установок, использующих самые современные конструкторские решения, материалы и технологии. Среди новинок "Нефтегаза-2020" - перспективный унифицированный газоперекачивающий агрегат ГПА-25У, который может использовать в качестве привода двигатели ПС-90ГП-25 или АЛ-41 СТ-25. И если первый двигатель уже хорошо знаком отрасли, то рыночное продвижение второго только начинается. Его особенностью стали повышенные ресурсные характеристики. Разработчик заявляет о возможности достижения межремонтного ресурса в 30 тыс. часов и назначенного - 120 тыс. часов, с перспективой доведения этого параметра до рекордных 150 тыс. часов. Отличаться двигатель будет также высокой эффективностью (КПД на уровне 39,1%) и низким уровнем эмиссии вредных веществ. При этом сам двигатель будет иметь высокую степень преемственности с выпускаемым в настоящее время и широко распространенным АЛ-31 СТ. Таким образом, освоение новинки будет максимально упрощено. На базе единого газогенератора АЛ-41 СТ-25 в будущем планируется создать семейство газотурбинных приводных двигателей мощностью до 42 МВт.

С каждым годом все более проявляется тенденция, когда заказчики хотят получить не просто оборудование, а комплексную услугу. ОДК оперативно реагирует на вызовы рынка: в 2019 году в структуре корпорации была создана новая бизнес-единица «ОДК Инжиниринг», призванная в формате одного окна предоставлять услуги по продажам и сервису газоперекачивающего и энергетического оборудования. Среди новаций, которые предлагает новая структура, клиенты оценят возможность перехода на контрактное обслуживание оборудования на протяжении всего жизненного цикла.

АО «ОДК»
105118, Москва, просп. Буденного, 16
Тел.: +7 (495) 232-55-02,
+7 (499) 558-18-62
E-mail: info@uecrus.com
www.uecrus.com

Взрывобезопасная телевизионная аппаратура для нефтегазовой отрасли разработки АО «НИИПТ «Растр»

В. И. Челпанов, помощник исполнительного директора, к.т.н.
С.Б.Торицин, технический директор, к.т.н.

Развитие оборудования по добыче и переработке нефти и газа сопровождается внедрением автоматизации технологических процессов, для чего необходимо предоставить оператору возможность дистанционного наблюдения за работой механизмов и обстановкой вокруг них.

Телевизионная аппаратура обеспечивает эту возможность в условиях опасных для человека, в труднодоступных местах, в тяжелых климатических условиях на предприятиях нефтегазовой отрасли. Наблюдается возрастание потребности и, соответственно, увеличение объемов поставок телевизионной аппаратуры. Необходимо отметить, что доля импортного оборудования в этих объемах значительна.

Изменение сложившейся ситуации - максимальное применение отечественной телевизионной аппаратуры для нефтегазовой отрасли, импортозамещение, является приоритетной стратегической задачей развития промышленного телевидения для разработчиков и изготовителей в стране.

При этом обязательное условие – обеспечение конкурентных параметров отечественной аппаратуры по техническим и экономическим характеристикам с одной стороны, а с другой владение потребителями информацией об отечественной аппаратуре и определенный настрой на применение отечественного продукта.

Накопленный опыт за более, чем 60 лет, разработки и изготовления взрывобезопасной телевизионной аппаратуры с учетом результатов эксплуатации и взаимодействия с ООО «Уралмаш НГО Холдинг», ПАО «Сургутнефтегаз», ПАО «НК «Роснефть», АО «Газпром» позволили АО «НИИПТ «Растр» создать современное поколение отечественной взрывозащищенной цифровой аппаратуры, обеспечивающей формирование простых и сложных телевизионных систем.

Сочетание взрывобезопасных приборов и приборов общепромышленного исполнения позволяет гибко и эффективно решать задачи потребителей по наблюдению за технологическими процессами и механизмами во взрывоопасных зонах и вокруг них. Например, телевизионные системы обеспечивают:

– дистанционное наблюдение за обстановкой на территории наземной буровой установки и механизмами внутри модулей (устье скважины ,барабан лебедки ,вибросита блока очистки, затвора силового верхнего привода);

–визуальное наблюдение за действиями персонала во взрывоопасных зонах видеозапись и просмотр аварийных событий и событий предшествующих возникшей аварийной ситуации.

Технические возможности взрывозащищенных телевизионных систем приведены в табл. 1.

Взрывозащищенные телевизионные системы, предлагаемые АО «НИИПТ «Растр» учитывают основные потребности нефтегазовой добывающей и перерабатывающей отраслей, в т ч. для работы на Крайнем Севере, обеспечивают простотой и оперативный монтаж и демонтаж (при перемещении буровых установок), гарантийное и послегарантийное обслуживание.

Россия, 173001 Великий Новгород,
ул. Большая Санкт-Петербургская, 39
+7 (8162) 774331, 774106
market@rastr.natm.ru
www.rastrnov.ru

Технические возможности взрывозащищенных систем

Параметры	Значения	
Вид телевизионного сигнала	PAL, AHD, IP	
1. Количество телевизионных камер в системе	неограниченно	
2. Количество точек приема изображения	неограниченно	
3. Формирование полиэкранного изображения	до 16 на мониторе во взрывоопасной среде, по количеству телевизионных камер и мониторов с применением видеорегистраторов вне взрывоопасной среды	
4. Количество постов управления	1 панель ВП19В162Ех, ВП24Ц167Ех, до 3х с пультами управления ПУ-289	
5. Длина линии связи дистанционного управления наведением телевизионной камеры, оптикой	до 300 м панели монитора ВП19В102Ех, ВП24Ц167Ех; до 10000 м с пультов управления ПУ-208, ПУ-289	
6. Наведение камер с помощью: – по вертикали, градус по горизонтали, градус	УН-72-1 УН-90 Вручную +10÷- 45 + 70÷-70 0÷360 0÷360	УН 111 УН-99Ех дистанционное управление +55÷-90 +-90÷-90 0÷360 0÷360
7. Длина линии связи для передачи видеосигнала PAL – симметричный двухпроводный кабель – коаксиальный кабель – Wi-Fi	1000 м - PAL; 500 м - AHD, 100 м – IP 10000 м - PAL, 500 м – AHD 2000 – 3000 м в зоне прямой видимости	
8. Длительная запись изображений	Обеспечивается (до 90 суток)	
9. Передача сигналов изображения в EtHernet	обеспечивается	
10 Маркировка взрывозащиты приборов: – КТП-187Ех, КТП-281-1Ех, КТП-289-Ех, КТП-290Ех, УН-99Ех, КС-10Ех, БС-72Ех – КС-17Ех – ВП19В162Ех, ВП24Ц167Ех – ВП26Ц161-1Ех	1ExdIICT6X, DIP A20 TaT6 2ExeIIT4 2Ex e[ic] nR IIA T6 Gc 1Exd[ib]IIBT4 Gb	
11 Формирование телевизионных систем с размещением всех приборов во взрывоопасной зоне	обеспечивается	
12 Диапазон рабочих температур: КТП-187Ех,КТП-289Ех, КТП-290Ех КТП-209-3, КТП-346, УН-99Ех, УН-111-6, КС-10Ех, КС-14, КС-17Ех, БС-72Ех,БС-105Ех, БС-106, КТП-281-1Ех, ВП19В162Ех,ВП26Ц161-1Ех, ВП24Ц167Ех БС56М, БС-82, БС-84, БС-85 ПУ-208, ПУ-289, ЛУ-26, ЛБ-28, БС-529	от минус 50 до плюс 50 °С от минус 40 до плюс 40 °С от минус 20 до плюс 40 °С от минус 40 до плюс 45 °С от плюс 1 до плюс 45 °С	

STOP & GO

ПРОТЕХ совместно с Термопро представляют новую опцию Stop & Go для дымоуловителя Duet FE-250 и паяльной станции Альфа-100.

При работе с паяльной станцией дымоуловитель автоматически включается в момент начала пайки и отключается по ее окончании.

АЛЬФА-100 – одноканальная паяльная станция с подставкой для пайки плат и разъемов. Разработана для производства изделий ответственного назначения.

- диапазон рабочих температур от 100-400°С (450°С кратковременно)
- сменный инструмент: термопинцеты, импульсные паяльники
- широкий выбор наконечников для монтажа

DUET FE-250-1 – компактный и эффективный дымоуловитель для паяльных работ.

- производительность: 200 м³
- уровень шума: <50дБ
- диаметр впускного патрубка: 1×50мм
- эффективность очистки для частиц: 0.3мкм 99,997%

Опция позволит оптимизировать рабочий процесс для монтажников, сэкономить электроэнергию, а также продлить срок службы фильтров дымоуловителя.

ОБОРУДОВАНИЕ РАЗРАБОТАНО И ПРОИЗВЕДЕНО В РФ.

ЕДИНЫЙ НОМЕР: **8 800 555 26 99**

PROTEHNOLOGY.RU

ПРОТЕХ

Профилактика качества дизельного топлива и гидравлического масла - залог надёжной работы спецтехники

Алексеев Виталий Игоревич,
Генеральный директор ООО «Невский Экологический Проект»

Рис. 1 Установка ФКС-ДТ-08 для очистки дизельного топлива от воды и механических примесей

Рис. 2 Установка ФКС-03(Б-08). Очистка гидравлического масла погрузчика во время планового ТО

Топливные и гидравлические системы современной мобильной спецтехники (лесозаготовительная, строительная, железнодорожная) предъявляют высокие требования к качеству дизельного топлива и гидравлического масла.

На длительном пути от производителя к потребителю дизельное топливо (ДТ) подвергается непрерывному воздействию множества отрицательных факторов. Очевидно, что даже при высоком качестве исходного ДТ процесс транспортировки со сменой емкостей и промежуточным хранением приводит к повышению содержания примесей, с которыми бескомпромиссно сражаются технологи НПЗ. Забота о качестве ДТ в процессе доставки и реализации потребителю – сложный и дорогостоящий процесс, который по силам только крупным производителям и сетям. Если выбор поставщиков ДТ ограничен, расстояние до ближайшей заправочной станции заставляет поддерживать запас топлива, и используется относительно современная техника, то встает вопрос сохранения качества ДТ. Ответ - установки ФКС-ДТ. Доступная цена, удобство эксплуатации, высокая эффективность и мобильность делают это оборудование незаменимым для полевых топливных хозяйств. Технология очистки ДТ, реализованная в установках ФКС-ДТ, гарантирует удаление воды, механических примесей любой природы и биологических загрязнений с качеством, позволяющим не беспокоиться о состоянии прецизионной топливной аппаратуры.

Современное гидравлическое оборудование оснащается прецизионными узлами и агрегатами. Абразивные примеси, продукты окисления масла, вода приводят к повышенному трению, износу, коррозии и аварийным простоям. Минимальная стоимость ремонта гидравлических систем импортной мобильной техники стартует с 300 000 рублей. Эти затраты кратно снижаются при регулярной профилактической очистке гидравлического масла.

Оборудование нашего производства позволяет удалять из масел загрязнения любой природы от десятков микрометров до субмикронного размера. Повышается надежность работы оборудования, увеличивается срок службы масла, снижаются затраты на утилизацию масла и нагрузка на окружающую среду.

Предлагаем поставку установок ФКС-03(Б) для очистки гидравлических масел от механических примесей и воды в небольших концентрациях. Вода адсорбируется фильтрующими картриджами установки. В состав установок ФКС-03(Б) входит автоматика регулировки производительности насоса и сигнализации о необходимости замены фильтрующих картриджей. Для удаления значительных концентраций воды (>1%) в масле мы производим и поставляем компактные установки для вакуумной сушки масел.

ООО «Невский Экологический Проект»
194044, Россия, Санкт-Петербург, ул. Смолячкова, д. 4/2
тел./факс: +7 (812) 740-7637, тел.: +7 (812) 715-5427
Internet: www.nepspb.ru

ЗАВОД ТОПЛИВНОГО ОБОРУДОВАНИЯ

ЗТО

ЗАВОД ТОПЛИВНОГО ОБОРУДОВАНИЯ

ПРОИЗВОДИТЕЛЬ САМОВСАСЫВАЮЩИХ ЭЛЕКТРОНАСОСОВ И МОТОПОМП ДЛЯ СВЕТЛЫХ И ТЕМНЫХ НЕФТЕПРОДУКТОВ, ЧИСТОЙ И ГРЯЗНОЙ ВОДЫ, НЕФТЕШЛАМА, СПИРТА, КИСЛОТ, ЩЕЛОЧЕЙ, РАСТВОРИТЕЛЕЙ

НАШИ ВОЗМОЖНОСТИ

- Топливораздаточные высокопроизводительные колонки для дизельного топлива, бензина, керосина, мазута, масла и нефти;
- Мобильные комплексы учета и перекачки нефтепродуктов на базе мотопомп;
- Мобильные станции для зачистки резервуаров от нефтешлама;
- Автономные, модульные, контейнерные АЗС с безоператорным отпуском топлива;
- Блочные, контейнерные, модульные, насосные станции, приемно-сливные колодцы;
- Мобильные и стационарные комплексы перекачивания и учета топлива и масла;
- Фильтровально–сепарационные станции со степенью очистки до 1мкр.;
- Системы дозирования присадок и брендирования топлива;
- Услуги по шефмонтажу и пусконаладке оборудования.

Мы производим как серийные изделия, так и изделия, изготовленные по техническому заданию заказчика.

Выпускаемые изделия имеют индивидуальные характеристики, а некоторые из них обладают уникальным соотношением технических свойств и выгодной цены.

НАМ ДОВЕРЯЮТ

Газпромнефть Роснефть

Транснфеть Башнефть

НАШИ КОНТАКТЫ

Тел.: +7 (351) 223-50-69,
Факс +7 (351) 211-53-23
info@chzto.ru, **WWW.CHZTO.RU**

ДИМИТРОВГРАДСКИЙ МЕТАЛЛУРГИЧЕСКИЙ ЗАВОД

ПРОИЗВОДСТВО ПРОДУКЦИИ ИЗ МЕДИ И ЕЕ СПЛАВОВ

Димитровградский металлургический завод («ДМЗ»)

Основан 2008 году в городе Димитровград, Ульяновской области, РФ. Население города составляет 115 тысяч человек. Димитровград является одним из промышленно развитых городов региона: энергетика, машиностроение, автомобилестроение, обрабатывающая и химическая промышленность, строительная отрасль.

Предприятие оснащено высокотехнологичным литейным, прессовым, волочильным, термическим, обрабатывающим оборудованием, позволяющим получать широкий ассортимент цветного металлопроката, изделий, деталей, комплектующих оборудования и машин. Партнерами «ДМЗ» являются более 1000 предприятий энергетической и электротехнической промышленности, автомобилестроения, электроники, машиностроения, строительного комплекса. Количество сотрудников «ДМЗ» более 200 человек. Предприятие работает круглосуточно. «ДМЗ» – социально ориентированное предприятие, динамично встроившееся в существующий промышленный потенциал г. Димитровграда, нацеленное на дальнейшее собственное развитие и развитие региона. Полностью легализованное производство: введено в эксплуатацию на основании Проектной документации, имеется вся необходимая для деятельности Разрешительная документация от РосТехНадзора, МЧС, Экологической службы, необходимые Лицензии. Все Основные средства (Земля, Здания, Коммуникации) – являются собственностью предприятия. Запас свободных площадей и энергоресурсов для дальнейшего развития. Команда квалифицированных кадров. Возможности основного оборудования дублируются. Центральная заводская лаборатория – современные методы испытаний и контроля качества. Собственная Ремонтно-механическая база – минимальная зависимость от поставщиков комплектующих, запчастей, услуг по обслуживанию и ремонту. Широкая номенклатура продукции – минимизирует зависимость от монопродукта.

Основная цель создания Димитровградского металлургического завода это производство высококачественной продукции из меди и ее сплавов способной конкурировать и в перспективе полностью заменить импортные аналоги Отечественным продуктом.

Димитровградский металлургический завод – это полный цикл производства в рамках одной производственной площади.

Димитровградский металлургический завод является производителем медного металлопроката из бескислородной меди марок сплава М1Б, М0Б, высокочистая медь М00Б, а также изделий на основе меди (бронза латунь). С 2008 года предприятие производит **шину медную для электротехнических целей**: мягкая, твердая (ШММ, ПММ , ШМТ, ШМТВ); **пруток медный**: мягкий, полутвердый, твердый (круглый, квадратный, шестигранный); **проволока медная для электротехнических целей**: круглого и произвольного сечения; **фасонный профиль**: профиль фасонный электротехнический (ПФЭ), высокоточный коллекторный профиль (ПКМ), профиль по чертежам заказчика. На сегодняшний день номенклатура медного металлопроката насчитывает более 1100 типоразмеров. Более подробную информацию Вы можете получить посетив наш сайт в интернете: www.dmz-73.ru.

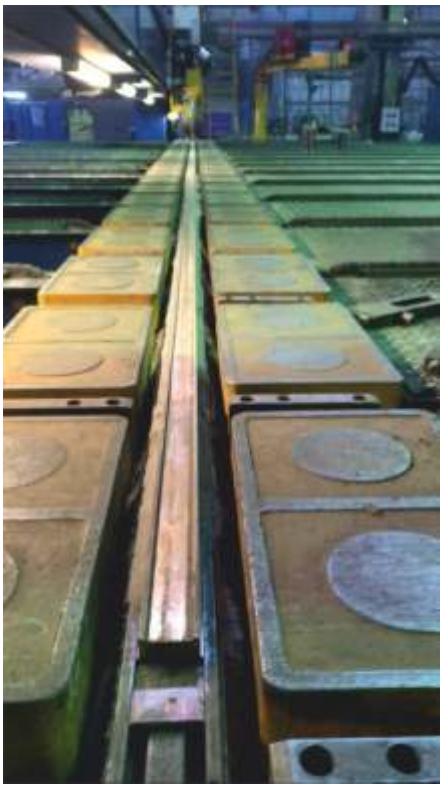

Среди компаний различных отраслей промышленности востребована услуга по изготовлению деталей на заказ. Данный вид услуги позволяет в короткие сроки получить детали по индивидуальному проекту, даже при достаточно ограниченном бюджете. В 2018 году мы запустили современный цех металлообработки. ООО "ДМЗ" изготавливает детали по чертежам заказчика любой сложности из меди и сплавов на основе меди: от простых фрезерованных изделий до сложно-технических профилей и готовых к монтажу деталей. Изготовление в единичном и серийном исполнении.

На сегодняшний день мы серийно выпускаем изделия по следующим направлениям:

Мы Ваш надежный партнер!!!

- **Электротехническое оборудование:** контактные системы (токоведущий стержень, контакт ламельный, неподвижный контакт), контакты к контакторам, комплектующие для вакуумных выключателей и трансформаторных вводов, ошиновка оборудования, клеммы (флажки), зажимы трансформаторов.
- **Электрические машины:** коллекторы, втулки, контакты, провода под обмотку, токосъемные элементы.
- **Сварочное оборудование:** токоведущий стержень, плунжер, подкладки линий стыковой сварки для импортных и отечественных установок, в том числе для автоматов сварки труб большого и малого сечения, инвентарные формы, ползуны, электроды (ролики) шовной сварки и другие расходные части промышленного сварочного оборудования.
- **Практически любая форма из меди и ее сплавов (латунь, бронза):** по чертежам, эскизам, образцам.

ООО "ДМЗ"

Отечественный производитель высококачественных, электротехнических изделий из меди и медных сплавов. От расплава металла до готовой к монтажу детали.

ООО "Димитровградский металлургический завод"
Адрес: Россия, 433504, Ульяновская область, г. Димитровград, ул. Промышленная, д. 54
Тел. 8-84235-4-22-77
Почта: office@dmz-73.ru
Сайт: www.dmz-73.ru

Единый номер на всей территории России: (звонок по России бесплатный)
8 800 700 32 77

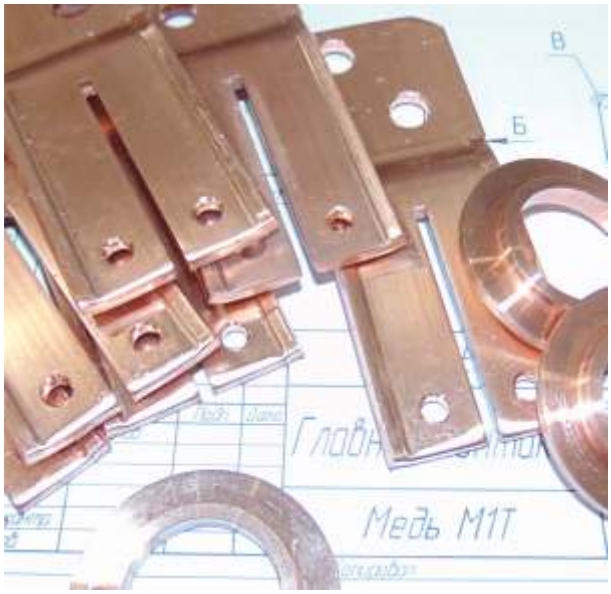

ООО КОМПЛЕКТ УРАЛА
10 ЛЕТ УСПЕШНОГО РАЗВИТИЯ
WWW.KUGROUP.ORG
Телефон/факс: (342) 20-99-885, 20-99-886, 20-99-887
e-mail: komplekt.urala@gmail.com office@kugroup.org

Производственный экологический контроль (ПЭК) и системы автоматического контроля выбросов и сбросов.

Уже более 10 лет ООО «Комплект Урала» успешно решает задачи по компонентному измерению состава выбросов в атмосферу, а также поточному анализу технологических газов и жидкостей на предприятиях нефтехимической и химической промышленности Уральского региона, Поволжья и Сибири. В этой статье мы бы хотели познакомить Вас с решениями, предлагаемыми нашей компанией в области производственного экологического контроля.

Что же такое ПЭК?

Производственный экологический контроль (ПЭК) – это комплекс административных мер, направленный на предотвращение, выявление и пресечение нарушений природоохранного законодательства, обеспечение неукоснительного соблюдения промышленными предприятиями и другими субъектами хозяйственной деятельности нормативных документов в области охраны окружающей среды.

В настоящее время основным документом, который предъявляет требования к программе (ПЭК), является Приказ Минприроды России от 28.02.2018 N 74.

Что входит в ПЭК?

инвентаризации выбросов загрязняющих веществ в атмосферный воздух и их источников

инвентаризации сбросов загрязняющих веществ в окружающую среду и их источников...

«Производственный контроль в области охраны атмосферного воздуха»

«Производственный контроль в области охраны и использования водных объектов»...

Кто должен внедрять ПЭК?

Согласно статье 67 №7-ФЗ «Об охране окружающей среды» юридические лица и индивидуальные предприниматели, осуществляющие хозяйственную и (или) иную деятельность на объектах I, II и III категорий. Кроме того, для объектов I категории существует:

Распоряжение Правительства РФ от 13.03.2019 N 428-р <Об утверждении видов технических устройств, оборудования или их совокупности (установок) на объектах I категории, стационарные источники выбросов загрязняющих веществ, сбросов загрязняющих веществ которых подлежат оснащению автоматическими средствами измерения и учета показателей выбросов загрязняющих веществ и (или) сбросов загрязняющих веществ, а также техническими средствами фиксации и передачи информации о показателях выбросов загрязняющих веществ и (или) сбросов загрязняющих веществ в государственный реестр объектов, оказывающих негативное воздействие на окружающую среду>

Настоящее распоряжение прямо говорит о необходимости оснащения автоматическими средствами измерения и учета показателей выбросов загрязняющих веществ. Для выполнения вышеуказанных требований ПЭК на предприятиях должны внедряться системы автоматического контроля выбросов и сбросов (САКВиС) которые реализуют в себе функции:

Инструментального мониторинга – подразумевающего автоматический отбор проб на проблемных точках (в районе загрязнения водоема или почвы, непосредственно над источниками атмосферных выбросов и т. д.) и их поточный, онлайн анализ и / или последующий лабораторный анализ. Этот подход позволяет получить наиболее точные результаты.

Расчетного мониторинга, позволяющего определить уровень загрязнения на основании полученных данных о выбросах загрязняющих веществ. Благодаря такому подходу можно рассчитать уровень загрязнения не только у самого его источника, но в любом месте территории промышленного объекта.

К основными целям создания САКВиС можно отнести:

- обеспечение выполнения требований природоохранного законодательства
- обеспечение качества и надежности оперативного контроля выбросов загрязняющих веществ/газов в атмосферный воздух и водные объекты
- автоматизация учета выбросов загрязняющих газов/веществ
- обеспечение оперативного сбора, обработки, хранения и предоставления достоверной и своевременной информации оперативному и диспетчерскому персоналу для контроля и принятия решений
- генерированию отчетов установленной формы для передачи в контролирующие органы

Данные необходимые для проектирования САКВиС:

1. Компонентный состав, и диапазоны измерений.

Среди основных веществ, содержащихся в промышленных выбросах наиболее пагубное влияние на экологию, оказывают соединение серы, азота, углерода, сероводород и т.д., для водных сбросов нитриты, нитраты, амины, углеводороды показатели, TIC, TOC, растворенный O2, Ph .... список загрязняющих компонентов и источников выбросов приведены в федеральном законе от 10.01 2002 №7.

Так же данные о составе и количестве промышленных выбросов предоставляются технологами загрязняющих производств. С помощью этих данных регулируются технологические параметры для сокращения негативного воздействия на окружающую среду при сохранении требуемого уровня эффективности работы установок.

Опираясь на данные о компонентном составе, подбирается состав полевого оборудования и шкафов анализа.

2. Данные о условиях эксплуатации:

- Наличие взрывоопасной зоны и ее классификация
- Температура процесса и окружающей среды
- Давление в процессе и необходимость возврата пробы
- Коррозионная активность среды
- Наличие механических примесей в пробе
- Необходимость подогрева пробоотборных линий
- Предпочитаемый тип анализа по «горячему» или по «холодному» методу.

Получив данные о окружающей среде и условиях эксплуатации оборудования, определяется план установки оборудования КИП и Аналитического компонента системы (Шкафов анализа)

К полевым устройствам КИПиА относятся к примеру применяемые нашей организацией датчики температуры SIEMENS из серии Sitrans TS500, датчики избыточного, абсолютного и дифференциального давления из новейшей серии SITRANS P320/420, электромагнитные расходомеры стоков SIEMENS MAG3100/6000, расходомеры газов компании DURAG или SICK, полевые блоки анализаторов влажности газов SIEMENS LDS6 /SL, анализаторы компонентов Insitu производства AMETEK и SICK, пылемеры SICK, DURAG - это оборудование предназначено как для общепромышленного применения, так и для размещения в опасной зоне. Для анализа жидкой пробы в «поле» размещаются кондуктометры, PH метры, датчики растворенного кислорода ....

ООО КОМПЛЕКТ УРАЛА
10 ЛЕТ УСПЕШНОГО РАЗВИТИЯ
WWW.KUGROUP.ORG
Телефон/факс: (342) 20-99-885, 20-99-886, 20-99-887
e-mail: komplekt.urala@gmail.com office@kugroup.org

В аналитическую часть системы, в зависимости от условий эксплуатации, указанных в техническом задании заказчика, входят:

- системы доставки и возврата пробы: обогреваемые или не обогреваемые зонды с возможностью обратной продувки, предизолированные линии с электрообогревом
- ША (шкафы анализа) включающие в себя:

Вспомогательные системы: освещение, обогрев, вентиляция и кондиционирование

Системы нормализации пробы (пробоподготовка), состоящие из фильтров, устройств охлаждения пробы, отвода конденсата, побудителей расхода, переключающих клапанов, расходомеров, датчиков, конвертеры окислов азота и др. необходимые компоненты

Для измерения концентрации компонентов выбросов и сбросов

Поточные анализаторы SIEMENS ULTRAMAT 23, ULTRAMAT/OXYMAT/FIDAMAT 6 для детекции компонентов имеющих поглощение в ИК спектре - применяются ИК спектрометры, дополнительно с сенсорами для определения содержания кислорода (сенсоры 3-х типов: циркониевые/электрохимические/парамагнитные)

анализаторы иных производителей дополняющие функции базовых анализаторов,

аналитические модули лазерного анализатора влажности SITRANS LDS6.

анализаторы компонентного состава жидкостной пробы компании HACH, в том числе реагентные анализаторы, анализаторы ОУ, и ООУ с корреляцией в ХПК и БПК – HACH BIOTECTOR 7000i/3500

И др. приборы необходимые для решения поставленных задач

3. Контроллер и SCADA система.

В ТЗ заказчика формируются требования к контроллерной части и SCADA системам

- Требования к визуализации и диспетчеризации
- Входным / выходным сигналам
- Форме и типу предоставляемых отчетов
- Хранению и резервированию...

В классическом варианте контроллер САКВиС находится в ША, однако по требованию заказчика он может быть размещен, как в отдельно стоящем контроллерном шкафу, так и в специально отведенном для этого помещении.

Полевое оборудование и анализаторы, установленные в ША связано с входными аналоговыми и/или цифровыми модулями контроллера SIEMENS S7-1200/1500, который обеспечивает сбор, первичную обработку данных, реализацию логики управления и выработку управляющих сигналов.

Контроллер представляет собой нижний уровень АСУ ТП САКВиС, далее, контроллер связан с персональным компьютером (ПК), который производит окончательную обработку данных и обеспечивает взаимодействие системы управления с человеком, что представляет собой верхний уровень АСУ ТП (SCADA) предназначенный для:

- автоматизаций учета выбросов загрязняющих газов/веществ
- обеспечения оперативного сбора, обработки и предоставления достоверной и своевременной информации оперативному и диспетчерскому персоналу для контроля и принятия решений
- архивации и хранения полученных данных
- генерирования отчетов установленной формы для передачи в контролирующие органы

Сертификация САКВиС

После завершения этапа комплектации системы, и утверждения окончательного состава, включающего в себя совокупность средств КИП, анализаторов, контроллеров и SCADA системы наступает очередь ее метрологической аттестации в сертифицированном метрологическом органе, например в местном ЦСМ, или ином аккредитированном институте.

Настоящая процедура, предназначена для внесения САКВиС в реестр средств измерений РФ, с целью получения юридической значимости получаемых с помощью ее данных о количестве и концентрации вредных выбросов и сбросов.

Выводы:

Принимая во внимание вышеизложенную информацию, можно понять определенную техническую сложность архитектуры САКВиС, и невозможность предложения какого-либо универсального решения, подходящего для всех потребителей и при этом удовлетворяющего требованиям законодательства.

Поэтому каждая система САКВиС, разрабатываемая нашей компанией индивидуальна, и решает задачи конкретного заказчика на конкретном объекте.

Однако для всех систем верны следующие замечания:

При проектировании САКВиС уделяется особое внимание необходимому составу применяемого оборудования, вносимому, в дальнейшем, в описание типа средств измерения, так как он не подлежит изменению, без длительных бюрократических процедур. А при необходимости изменения основных компонентов - потребуется полная сертификация системы заново.

При подборе анализаторов следует выбирать приборы использующим оптические (лазерные, ИК, УФ...), электромагнитные и прочие методы измерения не связанные с использованием реагентов или чувствительных элементов с жидкими электролитами, а так же требующие применение «эталонных» газов (например: N2...), если это возможно. Данные мероприятия позволят снизить затраты на обслуживание и ремонт.

Особое внимание должно уделяться надежности оборудования закладываемого в состав САКВиС, удобству и простоте его эксплуатации, это так же позволит Заказчику экономить значительные суммы, так как расчетный срок службы системы более 10 лет.

ООО «Комплект Урала»
Орехов А. В.
12.02.2020г.

ООО КОМПЛЕКТ УРАЛА

10 ЛЕТ УСПЕШНОГО РАЗВИТИЯ

WWW.KUGROUP.ORG
Телефон/факс: (342) 20-99-885, 20-99-886, 20-99-887
e-mail: komplekt.urala@gmail.com office@kugroup.org

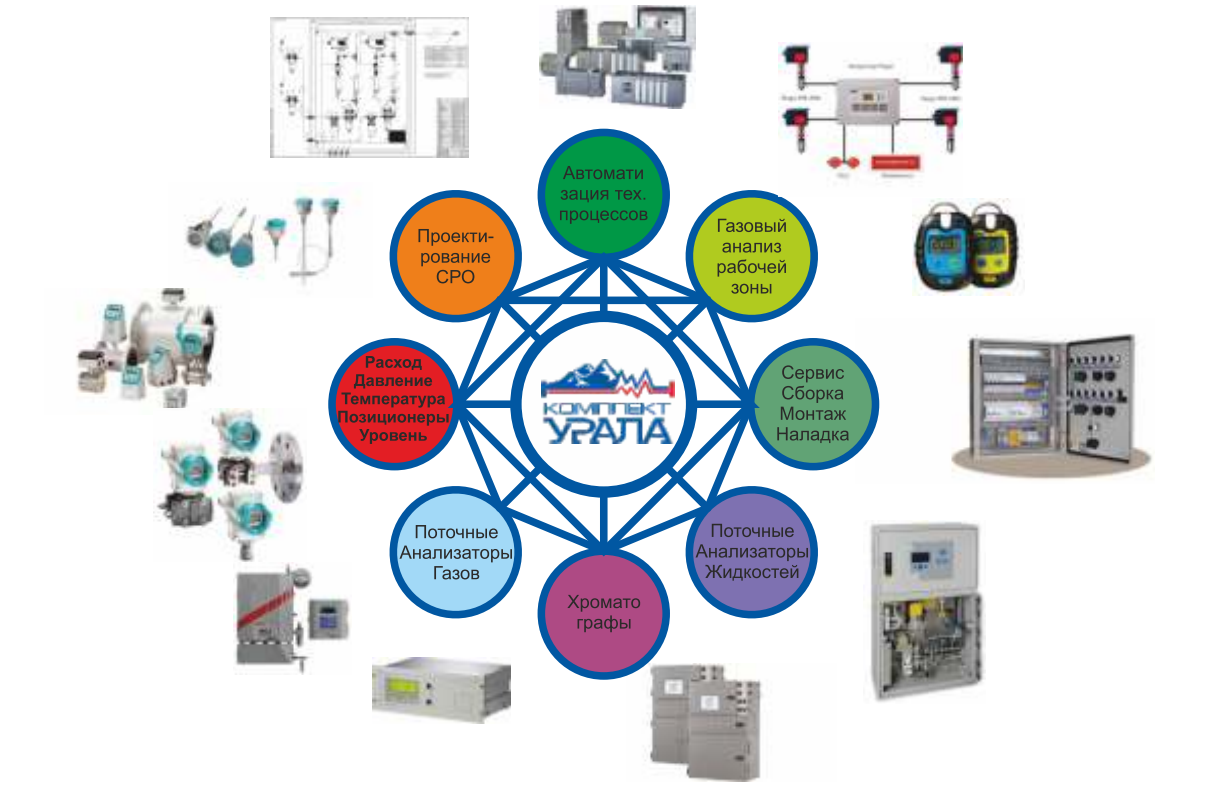

ООО «Комплект Урала» успешно разрабатывает и внедряет инженерные решения на базе оборудования ведущих мировых и российских производителей для предприятий:

- Нефтехимической промышленности
- Производства минеральных удобрений
- Бумажной промышленности
- Химической промышленности
- ГОКов
- ТЭЦ и ТЭС

Благодаря внедренной системе менеджмента качества, и регулярному обязательному обучению сотрудников, компания ежегодно подтверждает статус Siemens Solution Partner по направлениям PA - аналитическое оборудование на процессе, и PI - оборудование КИПиА, Установлены партнерские отношения с компаниями АРТВИК Р (АМЕТЕК PI, Beamex...),Shneider E, Rittal, Phoenix C, SMC, Camozzi, Drager, Хромдэт-Экология, Пьезус, Сенсон....

Нашими крупнейшими заказчиками являются:

Группа предприятия Роснефть
- Башнефть-Полюс
- Уфанефтехим
- Новойл
- УНПЗ
- УОС
- АЗП
- КНПЗ
- Сибинтек

Группа предприятий Сибур
- Химпром
- Полиэф

- Нефтеавтоматика
- Уралкалий
- БСЗ
- ПЦБК
- Ойлтиммаш

Группа предприятий Лукойл
- Лукойл-Информ

Торговый Дом
КРИСТАЛЛ

8-800-700-74-43 (звонок бесплатный)
+7 (351) 267-45-96
+7 (351) 267-45-88
tdkristall@bk.ru
tdkrist.ru

Трубы толстостенные, трубы котельные, трубы газлифтные, трубы крекинговые

АО ТД «Кристалл» — снабжение предприятий стальными трубами.

На рынке трубной продукции 12 лет

Трубы с различными марками сталей:

20, 35, 45, 09Г2С, 30ХГСА, 40Х, 12Х1МФ, 15ГС, 15Х1М1Ф, 15Х5М, 40ХН2МА и др.

Более 8500 тонн трубы на складе: толстостенные, котельные, крекинговые, сварные

Резка в размер от любой трубы (газом или лентопильным станком)

Доставка до транспортных компаний

В наличии трубы Российских и европейских заводов

Бесшовные трубы от 10 до 762 мм

Сварные от 530 до 1420 мм

Адрес склада:
№1 г.Челябинск, ул.Матросова 1Б (Шагольская металлобаза)
№2 г.Челябинск, ул.Героев Танкограда 17П (ЗАО ЦПТК ЧМС)

Производственная компания «Палюр» **т.(342)259-32-00**

ТРЕХЭКСЦЕНТРИКОВЫЙ (3EX) ЗАПОРНО-РЕГУЛИРУЮЩИЙ ДИСКОВЫЙ ПОВОРОТНЫЙ ЗАТВОР (ZD)

(FL) фланцевый
(EL) электропривод
(2N) двусторонне направленный[1]
(U2) сменное уплотнение на диске и корпусе

*	0	1	2	3	4	5	6	7	8	9
PALUR	ZD	3EX	DN..	PN..	2N	FL	EL	U2	.../...	.../...

Условное обозначение (4 страница)

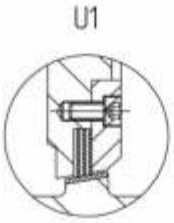

DN100-2000
однонаправленное

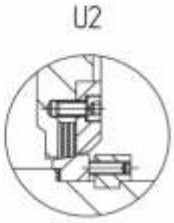

DN300-2000[1]
двунаправленное

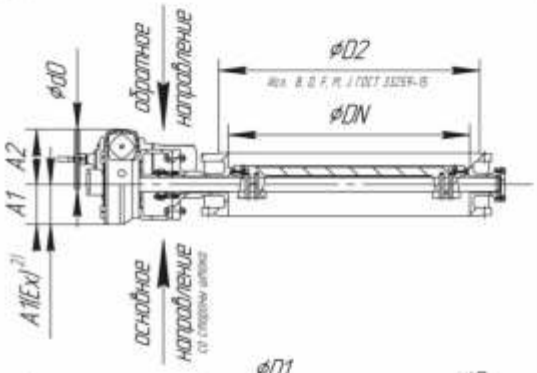

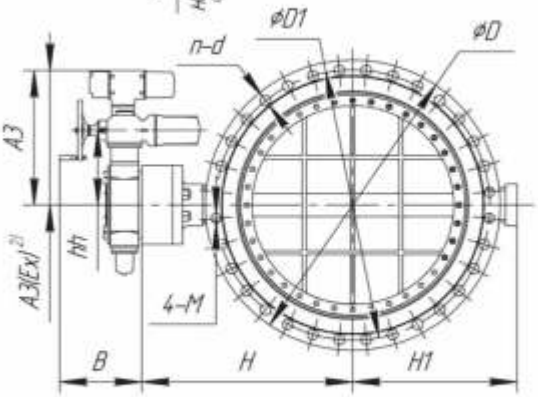

[1] Тип уплотнения «U2» применяется в двунаправленном затворе, на диаметрах: PN10/16(DN350-1200); PN25(DN300-1200); PN40(DN200-800); PN63/100(DN150-600), малые диаметры двунаправленного затвора, не вошедшие в диапазон, применяют тип уплотнения «U1».
В однонаправленном затворе на всех типоразмерах (DN50-1200) применяется тип уплотнения «U1».

[2] Размеры A1(Ex), A3(Ex) указаны для взрывозащищенного(Ex) исполнения SAEx и SAREx.

[3] AUMATIC - многооборотный электропривод(SA) с редуктором(GS) и с интеллектуальным блоком(AC01.2) - позволяющий осуществлять дистанционное и местное управление, с визуальным контролем параметров работы арматуры. Питание 380В. Режим - открыть/закрыть. Общепромышленное(SA) исполнение. Присоединение к арматуре по стандарту ISO 5211. Указанные параметры на примере «208:1; 69сек.» обозначают передаточное число редуктора и время хода запорного диска между крайними положениями открыто и закрыто (поворот на 90). Применимо взрывозащищённое(SAEx) исполнение, регулирующий режим (SAR; SAREx) и хладостойкое исполнение ХЛ1 до минус 60°С (привода и редуктора). Дополнительные параметры описаны в опросном листе на странице 30.

[4] Пропускная способность (Kv, м3/ч) указана с учетом полного открытия диска. Регулирующее положение диска смотреть на странице 26.

[5] Масса указана для конструкции затвора с двунаправленным потоком рабочей среды. Массу однонаправленной конструкции смотрите на стр. 27-28.

PN10

DN	L	D	D1	D2	n-d	4-M	H1	H	hh	B	A1	A1(EX)[2]	A2	A3	A3(Ex)[2]	d0	Электропривод AUMATIC[3]	Kv, м³/ч[4]	Масса, кг[5]
450	222	615	565	532	20-26	-	375	515	337	324	263	310	148	637	649	160	SA07.6-AC01.2-GS100.3-F16(208:1; 69сек.)	8269	242
500	229	670	620	585	20-26	-	410	540	337	324	263	310	148	637	649	160	SA07.6-AC01.2-GS100.3-F16(208:1; 69сек.)	11764	297
600	267	780	725	685	20-30	-	460	620	344	329	248	295	173	644	656	200	SA10.2-AC01.2-GS125.3-F25(208:1; 69сек.)	16262	368
700	292	895	840	800	24-30	-	515	685	344	329	248	295	173	644	656	200	SA10.2-AC01.2-GS125.3-F25(208:1; 69сек.)	23182	478
800	318	1010	950	905	24-33	-	580	740	420	344	213	260	218	720	732	200	SA10.2-AC01.2-GS160.3-F30(442:1; 147сек.)	30275	663
900	330	1110	1050	1005	28-33	-	633	825	420	344	213	260	218	720	732	200	SA10.2-AC01.2-GS160.3-F30(442:1; 147сек.)	37195	843
1000	410	1220	1160	1110	28-33	-	670	860	550	344	208	220	257	850	862	200	SA10.2-AC01.2-GS200.3-F30(864:1; 288сек.)	49219	1097
1200	470	1455	1380	1330	32-39	-	830	1030	615	466	258	258	335	931	943	315	SA14.2-AC01.2-GS250.3-F35(864:1; 283сек.)	70065	1778

ТАТСОРБ поволжский завод сорбентов

ООО «Научно-производственное объединение ПОВОЛЖСКИЙ ЗАВОД СОРБЕНТОВ «ТАТСОРБ»

Один из крупнейших заводов по производству сорбентов. С 2015 года специализируемся на выпуске активированных углей, гидроантрацита, сульфоугля и карбюризатора древесноугольного. Имеем собственное производство, собственные складские помещения, собственную погрузочную технику и т.д.

Активированные угли на каменноугольной основе:
АГ-2, АГ-3, АР-А, АР-В

Образуются путем обработки измельченного каменного угля и связующего материала водяным паром при высоких температурах (850-950°С). Отличаются повышенной механической прочностью, отличными поглощающими свойствами, позволяют эффективно адсорбировать неорганические и органические соединения из газовых и жидких сред.

Активированные угли на древесной основе:
БАУ-А, БАУ-ЛВ, БАУ-МФ, ДАК, ДАК-5, ОУ-А, ОУ-Б, ОУ-В, УАФ

Производятся из экологически чистого сырья методом воздействия пара при высоких температурах (800-900°С). Обладают сильными адсорбционными свойствами, обширным диапазоном пор и значительной удельной поглощающей поверхностью.

Активированные угли на кокосовой основе (различных фракций)

Изготавливаются из скорлупы кокоса специального сорта. Площадь пор 1 г составляет более 1000 м², благодаря чему характеризуются отличными адсорбирующими свойствами. Отличаются износостойкостью, высокой механической прочностью, низкой пылимостью и экологичностью.

Сульфоуголь СК, СМ (ГОСТ, ТУ)

Искусственный катионит, нерастворимый в воде. Осуществляет реакции ионного обмена с электролитами в широком спектре pH среды. Имеет активную пористую структуру, эффективно поглощает органику и соединения хлора. Предназначен для усовершенствования качественных характеристик воды, ее умягчения и снижения уровня щелочности.

Карбюризатор древесноугольный

Микропористый материал, образующийся методом пиролиза древесины (воздействием высоких температур без доступа воздуха). Характеризуется высоким содержанием углерода.

Доставка по всей территории России

422080, Казань, улица Рахимова 59Ж
8 (800) 500-65-76 (бесплатно по РФ)
8 (843) 216-56-56
tatsorb@mail.ru
www.tatsorb.ru

Экоцид или факелы

ООО «Нефтехимсервис»

Десятки миллиардов м.куб./год сбросов газов в окружающую среду, более 70% мировых потерь углеводородов месторождений нефти и газа приходится на Россию. В этих потерях вредные и особо-вредные вещества, включая углеводороды, сероводород, окислы серы и азота. Может быть от тонн до сотен тн в час-постоянно, десятки и сотни тн/час – аварийно, десятки тысяч и сотни тысяч тн в год от одного факельного ствола (факела) многочисленных месторождений в дымах (фото 3, 5-прав., 6, 8), на заводах, без сжигания пламенем – с паротушением до "нет дыма без огня" (фото 1) или из труб без поджигания газа(фото 2)- в среду обитания: на города и поля, на села и леса, на реки и моря, на Москву и Сочи, на Волгу и Байкал. Каждая доменная печь выбрасывает в атмосферу более 300 тн/ч доменного газа с 30% окиси углерода (СО).

Экологическое бедствие России от факелов ТЭК решено пионерным энерго-, экологоэффективным способом реального бездымного сжигания газов (БСГ) – кинетическим (скоростным) выхлопом газов 120 м/с-0,5 скорости звука. Автор-патентообладатель – Л.ПАРФЕНОВ-директор ООО «Нефтехимсервис».

Факельные стволы месторождений и заводов ТЭК более 100 лет превращали выхлопы углеводородов месторождений и предприятий ТЭК в угарный газ – СО и бензапирен. Внутрь струй выхлопов газов диаметром от 0,1 до 2,6 метра воздух не проникает- дымы по оболочке, внутри-десятки тысяч и сотни тысяч тонн вредных и особо – вредных веществ. (фото: 3, 5-правый, 6,8)

Для легализации работы предприятий с "грязными" факелами, в промзонах ТЭК пределы допустимых концентраций (ПДК) опасных веществ установили в тысячи и сотни тысяч раз больше, чем за проходной: нефть- 1500раз, стирол (для каучука, полистирола) – в 2500раз, изопропилбензол (в бензине) в 3600, нафталин (в мазуте) в 6700, а по бензапирену (черные дымы) в 150000 раз выше, чем ПДК за проходной. Но предприятиям и этих ПДК мало.

В шлейфах, вместо граммов – тонны – экоцид не только персонала, но и населения городов, больших территорий.

Для устранения дымов введением в заблуждение населения городов, наука СССР применила паротушение факелов до "нет дыма без огня" и просто выбросы опасных веществ без сжигания поименовали "бездымными сбросами". (фото 1,2). Наивное население спокойно "что не видно – здоровью не вредно". Запах нервнопаралитического сероводорода – всех возмущает, но выбросы бензола и сотен других веществ человек – не идентифицирует.

Паротушение факелов (включенное в ГОСТ Р 532681-2009), запрещено во всех развитых странах и бывшего соцлагеря. Такой подлог – псевдотехнология, дискредитирует инженерный корпус ТЭК и химическую науку России, как десятки лет президент ВАСХНИЛ – академик Т.Лысенко дискредитировал биологию СССР.

У населения болезни: органов дыхания, аллергии, крови, онкология, генетические и другие, уменьшение срока жизни работающих в ТЭК. По законодательству РФ- ГОСТы и техруководства ничтожны в экологической сфере.

Генпрокуратура РФ от 15.11.2013г. №74/3-765-2013: «Вне зависимости от применения ГОСТ Р 53681-2009 хозяйствующие субъекты обязаны соблюдать требования в охране окружающей среды».

В 2002г. коренные народы Сибири потребовали от губернатора В. Собянина: прекратить экоцид факелами ОАО «ЮКОС» или убрать компанию с родовых земель. Инофирмы и российские предлагали строительство в тайге парового котла на 100т/ч для "бездымности". (фото 3)

Не в Штатах, не в Евросоюзе, не в Японии, а в России, наконец-то, мы разработали и внедрили способ реального бездымного сжигания газов (БСГ) любого количества и состава сбросов, от постоянных по аварийные скоростью выхлопов до 120 м/с – 0,5 скорости звука. (фото: 4, 5-лев, 7, 9). Факелы БСГ, единственные в мире, сжигают 98-99,8% сбросов, в тысячи раз лучше, чем коптящие факелы, включая импортные и рекомендует ГОСТ 53681-2009. Не нужны пар и «ствол в стволе» с воздуходувками 16 тн воздуха на 1 тн газов. Продувочного газа меньше на миллионы рублей в год/один ствол диаметром 1000мм. Отказ от пара- экономия еще 110-130 миллионов руб./год на 1 ствол диаметром 1 метр. Патенты на пионерное бездымное сжигание газов – только у ООО «Нефтехимсервис».

Факелы БСГ до 25-90-130-180-260-420 тонн в час (до 500 000м3/час) действуют в НГК: «Газпром», «Роснефть», «Лукойл» «Сургут НГ», «Томскнефть», на морских платформах, НПЗ и других. Есть разработки на сбросы до одного миллиона кубометров в час. Но спрос- только на объектах, где нет пара для сокрытия, но высокие платежи за дымы.

После информирования в адрес Президента В.В.Путина об экоциде России факелами ТЭК, технология и конструкции БСГ внесены в «Руководство по безопасности факельных систем» от 26.12.2012 Ростехнадзора. Ведомство «...оценивает технологию ООО «Нефтехимсервис» по полному бездымному сжиганию газов (БСГ) факельных выбросов без применения водяного пара как одно из технологических условий наиболее полного обезвреживания (сжигания) выбросов углеводородных газов на факельных установках...».

Президент РФ, Председатель Комиссии по стратегическому развитию ТЭК и экологии- В.Путин требует прекращение консервации «грязных» технологий и защиту окружающей среды»

Но предприятия игнорируют требования Руководства России и природоохранного ФЗ, продолжают нарушать УК РФ по семи статьям, в т.ч. по статье 358 «Экоцид»: применяют «грязные» факелы, включая импортные.

Только там, где есть ответственные руководители регионов и предприятий, природоохранных ведомств, принимаются меры к обезвреживанию вредных сбросов.

В остальных городах и регионах- сотни миллионов и миллиарды рублей на паротушение факелов НПЗ для сокрытия сбросов и для экоцида нашей Родины.

Только факелы по технологии БСГ ООО «Нефтехимсервис» реально защищают среду обитания.

Последствия контрафактного использования основных патентов-ответственность предприятий – по ГК РФ, и ответственность директоров предприятий, контрафактно использующих патенты- по ч.2 ст. 147 УК РФ.

Инофирмы: "J.Zink", "NAO", "Callidus", "Zeeco", и ни одна российская не имеют лицензий на предложения, изготовление, продажу, хранение, эксплуатацию и предоставление сублицензий на технологию кинетического бездымного сжигания опасных газов.

ООО «Нефтехимсервис»
394004, Воронеж, Ленинский п-кт, 39, оф.165
Телефон/факс: (473) 249-10-34
e-mail: neftehs@mail.ru
www.fakel-nhs.ru

1. Паротушение оголовок "Terazit" НПЗ, 2018

2. Без сжигания оголовок "NAO" 2018

3. Оголовки "J.Zink" 2002 (м/р ОАО "ЮКОС")

4. Оголовок БСГ 2004 (м/р ОАО "ЮКОС")

5. Оголовок БСГ (слева) и оголовок «J.Zink» (справа) 2004 (м/р ОАО «ЮКОС»)

6. Оголовки "J.Zink" "NAO" 2017г. Р.Казахстан

7. Оголовок БСГ 2009г. Терминал СУГ

8. Оголовок «J.Zink» 2011г. НПЗ

9. Оголовок БСГ 2012 НПЗ

МЕДИАНА ФИЛЬТР
научно-производственная компания

Комплексная реализация водоочистных сооружений для предприятий нефтегазовой отрасли

АО «НПК МЕДИАНА-ФИЛЬТР» — одна из крупнейших инжиниринговых компаний России и Европы в области водоподготовки, очистки сточных вод и блоков водооборотного водоснабжения. Компания успешно разрабатывает, производит и поставляет широкий ассортимент высококачественного водоочистного оборудования.

Сегодня **АО «НПК МЕДИАНА-ФИЛЬТР»** — это:

- полный комплекс работ —
  - разработка технологии, начиная с идеи;
  - опытно-промышленные испытания;
  - базовый инжиниринг и ТЭО;
  - проектирование;
  - поставка, монтаж и пусконаладка технологического оборудования.
- Возможность выполнения контрактов на условиях исполнения EPCM, EPC.
- Собственное производство.
- Нулевой жидкий сброс с очистных сооружений.
- Эффективная очистка газовых выбросов.

АО «НПК МЕДИАНА-ФИЛЬТР»
Ул. Ткацкая, д. 1
105318, Москва, Россия

Тел.: +7 (495) 66-00-77-1 *(многоканальный)*
Факс: +7 (495) 66-00-77-2

Почта: info@mediana-filter.ru
Сайт: www.mediana-filter.ru

DRILLFLOT
ООО «ДРИЛЛФЛОТ» – нефтесервисная компания, специализирующаяся на ремонте и сервисном обслуживании систем верхнего привода (СВП), а также ремонте двигателей внутреннего сгорания (ДВС) дизельных электростанций (ДЭС) и мобильных буровых установок (МБУ).
ПРОФЕССИОНАЛЬНЫЙ ПОДХОД
УСПЕШНЫЙ РЕЗУЛЬТАТ
г. Москва, Киевское шоссе,
БП «Румянцево»,
корп: Г, офис: № 318 Г 1
Tel / Fax: +7 (495) 902-57-40
+7 (495) 902-57-49
E-mail: info@drillflot.ru
www.drillflot.ru

www.panh.ru

ОБСЛУЖИВАНИЕ МОРСКИХ СУДОВ И БУРОВЫХ ПЛАТФОРМ, МЕДИЦИНСКАЯ ЭВАКУАЦИЯ, МОНИТОРИНГ ТРУБОПРОВОДОВ

Ка-32

Пассажировместимость	до 13 чел.
Крейсерская скорость	200 км\ч
Дальность полета	до 800 км
Длина	11,3 м
Диаметр несущего винта	15,9 м
Максимальная взлетная масса	11000 кг

Ми-8МТВ

Пассажировместимость	до 24 чел.
Крейсерская скорость	230 км\ч
Дальность полета	до 800 км
Длина	18,42 м
Диаметр несущего винта	21,3 м
Максимальная взлетная масса	13000 кг

EC-135

Пассажировместимость	до 5 чел.
Крейсерская скорость	239 км\ч
Дальность полета	до 620 км
Длина	12,16 м
Диаметр несущего винта	10,2 м
Максимальная взлетная масса	2950 кг

AW-189

Пассажировместимость	до 18 чел.
Крейсерская скорость	280 км\ч
Дальность полета	до 900 км
Длина	17,57 м
Диаметр несущего винта	14,6 м
Максимальная взлетная масса	8300 кг

350000, Краснодарский край, г. Краснодар, ул. им. Кирова,138 офис.233
Тел.: (861) 255-69-75
E-mail: panh@panh.ru

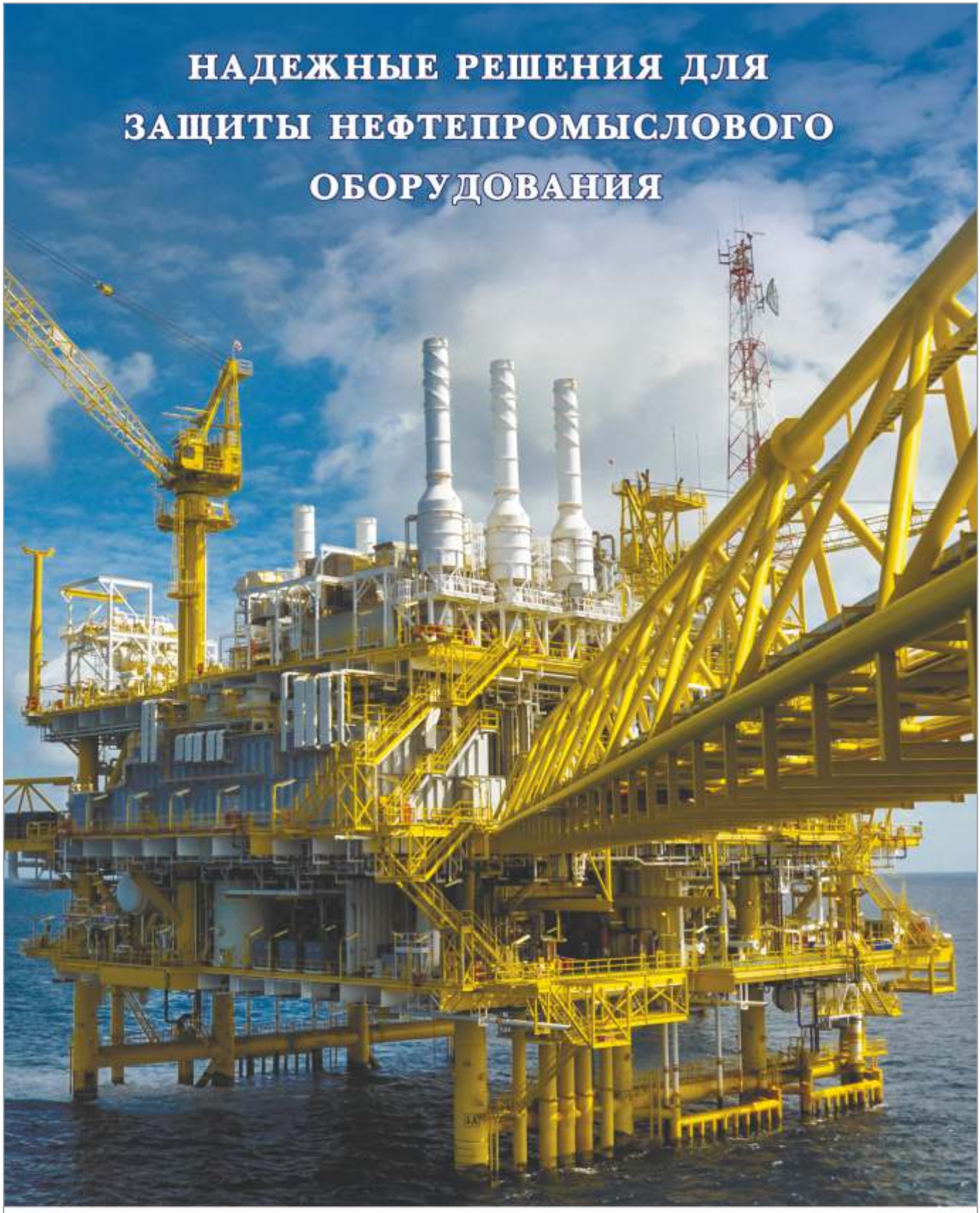

АттикА
Эксперт в смолах

Россия, Ленинградская область, Тосненский район,
д. Аннолово, Федоровское сельское поселение,
2-й Вертикальный проезд, д. 9
Тел/факс: +7 (812) 441-21-80
E-mail: info@attikarus.ru

Надежные решения для защиты нефтепромыслового оборудования

Корбуш М.К., старший тех.специалист
компания "Аттика", г. Санкт-Петербург

Трассы трубопроводов на протяжении всего пути проходят через суровые климатические условия: заливы, вечномерзлые грунты, а так же почва, содержащая соли и щелочи в грунтовых водах. Таким образом, трубопроводы подвергаются внешней коррозии. На внутреннюю поверхность в свою очередь оказывает сильное разрушающее воздействие вода и агрессивные химические примеси, что в итоге так же снижает долговечную и безопасную эксплуатацию магистрали.

Для комплексной защиты используют несколько способов:

- пассивный – подразумевает использование особых методов укладки магистрали и нанесение защитных покрытий;
- активный – комплекс методов, в основе которых используется электрический ток и электрохимические реакции ионообменного типа;
- уменьшение агрессивности среды – достигается благодаря введению в агрессивную среду веществ-ингибиторов, которые вступают в реакцию с молекулами примесей и блокируют их разрушающее воздействие на внутреннюю поверхность трубопроводов.

Пассивная защита от коррозии является одним из самых доступных и распространенным способом увеличения срока эксплуатации трубопроводов, так как имеет ряд преимуществ. Покрытия на основе химически стойких лакокрасочных материалов имеют высокую адгезию к металлической подложке, легковозобновляемы и образуют сплошные покрытия. В качестве стойких покрытий к действию нефти, агрессивных газов и низкой температуры широко применяют эпоксидные покрытия.

Компания ГК Аттика предлагает готовые решения для комплексной защиты металла и является официальным дистрибьютером эпоксидных смол Kukdo Chemical (Корея) и феналкаминых отвердителей марки Cardolite (США) в России и странах СНГ.

Компания «Cardolite» начиная с 1930-х годов и по сегодняшний день является крупнейшим производителям феналкаминов. Феналкамины получают по реакции Манниха из формальдегида, аминов и карданола, который представляет собой природный фенольный липид, получаемый при переработки растительного сырья - жидкости скорлупы орехов кешью (CaSHew Nut Shell Liquid – CNSL). Карданол обладает гидрофобностью и остается жидким при очень низких температурах: его температура замерзания ниже минус 20°С.

Феналкаминные отвердители способны отверждаться при низких температурах и высокой влажности, а значит они идеально подходят для защиты металла в суровых климатических условиях.

Для защиты нефтегазовых магистралей широкое применение получили эпоксидные покрытия, не содержащие растворителя. Это связано с тем, что растворитель, при высыхании лакокрасочного материала, не удаляется полностью и частично остается в отвержденной пленки, что в

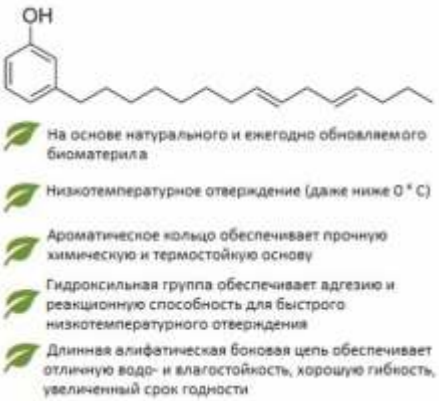

значительной степени снижает химстойкость и ограничивает толщину покрытия.

В лаборатории ГК Аттика был разработан безрасвторный эпоксидный состав на основе смолы производства Kukdo YD-128 и YD-136*80 , отверждаемый феналкаминным отвердителем Cardolite NC 541*90.

Таким образом, было получено эпоксидное покрытие с высокой химстойкостью и продолжительным временем жизни, с возможностью отверждения при низких температурах.

Технический отдел компании рад помочь на любой стадии разработки и внедрения продуктов для производства ЛКМ. Наши специалисты подберут оптимальную систему для решения ваших задач: от консультации по интересующим продуктам до отработки и проведения испытаний выбранной системы в лаборатории.

Список литературы:

1. Розенфельд И.Л., Рубинштейн Ф.И., Жигалова К.А. Защита металлов от коррозии лакокрасочными покрытиями.
2. Сухотин А.М., Арчаков Ю.И. (ред.). Коррозионная стойкость оборудования химических производств. Нефтеперерабатывающая промышленность. Справочное руководство.

Таблица 1. Характеристики покрытия

Наименование показателя	Показатели	Норматив
Массовая доля нелетучих веществ,%	92	ГОСТ 31939-2012
Жизнеспособность, мин	1 ч 45	ГОСТ 27271-2014
Время высыхания до степени 3 при 20°С, час	6	ГОСТ 19007-73
Твердость покрытия, отн.ед. +1 сутки, толщина мокрой пленки 120 мкм	0,29	ГОСТ 5233-89
Стойкость к действию бензина, часы	Более 72	ГОСТ 9.403-80
Стойкость к действию раствора NaOH, часы	Более 72	

Комплексное решение ИПЦ для защиты трубопроводов от коррозии

ООО «Инженерно-производственный центр» предлагает для увеличения срока эксплуатации трубопроводов применять комплексный подход к противокоррозионной защите. Под комплексной защитой мы понимаем полную защиту стальных труб и элементов трубопровода от коррозии с помощью внутренних антикоррозионных покрытий и наружной изоляции, втулок или наконечников защиты

сварного соединения, а также защиту трубопроводов от воздействия электрохимической коррозии.

Данное решение позволяет обеспечить максимальную защиту трубопроводов от коррозии и продлить срок их эксплуатации, что подтверждается практикой его применения в ряде нефтедобывающих компаний России и ближнего зарубежья.

Применение внутренних и наружных покрытий обеспечивает защиту трубопроводов от коррозии, однако «слабым» местом остается сварное соединение. Для защиты зоны сварных соединений стальной трубы с внутренним покрытием ООО «ИПЦ» предлагает применять втулки защиты сварного шва. Диаметр втулок составляет от 50 до 500 мм, они могут использоваться при температуре до 250°С. В рамках совершенствования технологии защиты сварных соединений при помощи втулок специалисты ООО «ИПЦ» разработали метод защиты зоны сварного шва трубопровода с применением наконечников из высоколегированной коррозионностойкой стали. Данная технология предназначена для труб диаметром до 325 мм и случаев, требующих сохранения проходного сечения

трубопровода. Наконечник устанавливается на конец трубопровода усилием гидропресса в радиальном направлении. Предусмотренные на наконечнике резиновые уплотнения защищают сварное соединение от проникновения агрессивной среды. Соединение труб при этом производится посредством общепринятой технологии сварки двухслойных сталей, корневой шов варится электродами для коррозионностойких сталей, а концы трубы – электродами для углеродистых низколегированных сталей.

Также необходимо защитить внутреннюю и наружную поверхность деталей трубопроводов. ООО «ИПЦ» оказывает комплекс услуг по изготовлению фасонных деталей трубопроводов и крановых узлов с внутренней и наружной антикоррозионной защитой. Изготавливаются детали диаметром до 500 мм, для защиты сварного шва предлагается установка защитных втулок или наконечников из коррозионностойкой стали.

Вышеперечисленные способы призваны защищать трубопровод от химической и электрохимической коррозии. Однако в процесс коррозии трубопроводов вносит свой вклад и электрическая коррозия, возникающая при воздействии на трубопровод электрического тока.

Согласно ГОСТ 9.602-2016 «Единая система защиты от коррозии и старения. Сооружения подземные. Общие требования к защите от коррозии» для повышения эффективности электрохимической защиты и ограничения опасного влияния на соседние металлические сооружения, а также электрического секционирования трубопроводов, проходящих в зонах воздействия блуждающих токов, необходимо предусматривать электроизолирующие вставки (ЭВ).

Электроизолирующие вставки типа НЭМС, предлагаемые ООО «ИПЦ», предназначены для трубопроводов диаметром до 500 мм и могут использоваться при давлении до 40 МПа. Вставки выполняются с наружной и внутренней антикоррозионной защитой и комплектуются искроразрядниками.

Электроизолирующие вставки производства ООО «ИПЦ» отличаются высокой надежностью, выдерживают большие механические нагрузки не только от избыточного внутреннего давления, но и нагрузки на кручение, изгиб, сжатие и растяжение. Срок эксплуатации не ниже срока эксплуатации трубопровода.

ПРЕИМУЩЕСТВА:

- Выдерживают большие механические нагрузки **(категория «А» по классификации ПАО «Газпром»);**
- Выдерживают высокие рабочие давления (до 400 атм.);
- Срок эксплуатации соответствует сроку службы трубопровода;
- Не требуют обслуживания, монтируются любым видом сварки;
- Можно эксплуатировать в любых климатических условиях;
- Устанавливаются на всех категориях трубопроводов;
- Устанавливаются в любом месте трубопровода;
- Возможность как горизонтальной, так и вертикальной установки. Не требуют применения дополнительных опор.

ВЫВОД

Таким образом, продление срока службы и эффективная защита трубопроводов достигаются в результате применения комплексного подхода, который ООО «ИПЦ» предлагает в качестве готового решения для своих партнеров. Данный подход нашел поддержку со стороны крупных нефтегазовых компаний, что подтверждается их положительными отзывами о работе ООО «ИПЦ».

Республика Татарстан г. Бугульма,
ул. Ивана Гончарова, д. 12, корпус АБК
8 (85594) 3-90-63
3-90-61; 3-90-62
marketing@ipc-bugulma.ru
sales@ipc-bugulma.ru
www.ipc-bugulma.ru

ООО "ПКП "ТехноСталь"

640008, г. Курган, ул. Фестивальная, 92
Тел: +7 (3522) 610-888
+7 (3522) 663-888, +7 (3522) 654-789
E-mail: tts45@list.ru, 610-888@mail.ru
www.tts45.ru

Производственно-коммерческое предприятие «ТехноСталь»

Литые запасные части и комплектующие для промышленного оборудования **по чертежам заказчика.**

ЗАПАСНЫЕ ЧАСТИ ДЛЯ БУРОВЫХ НАСОСОВ

ЗАПАСНЫЕ ЧАСТИ ДЛЯ НЕФТЕ-ПЕРЕРАБАТЫВАЮЩИХ ЗАВОДОВ

ЖАРОПРОЧНАЯ ОСНАСТКА ДЛЯ ТЕРМИЧЕСКОГО ОБОРУДОВАНИЯ

ЗАПАСНЫЕ ЧАСТИ И КОМПЛЕКТУЮ-ЩИЕ ДЛЯ ЦЕМЕНТНЫХ ЗАВОДОВ

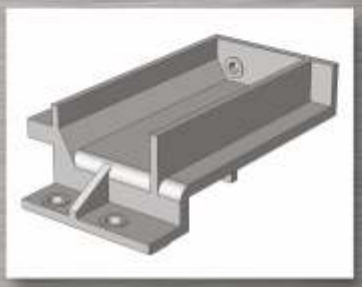

ЗАПАСНЫЕ ЧАСТИ ДРОБИЛЬНО-РАЗМОЛЬНОГО ОБОРУДОВАНИЯ

ДЕТАЛИ ТЕХНОЛОГИЧЕСКОГО ОБОРУДОВАНИЯ МАШИНОСТРОИ-ТЕЛЬНЫХ ЗАВОДОВ

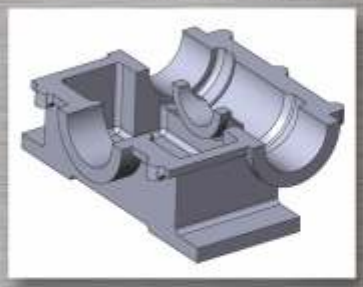

Литье по чертежам заказчика из любых марок сталей и чугунов с последующей механической обработкой

ЭЛАСТОПЛАСТ
Производство

О производстве.

Производство «Эластопласт» основано в 2002 году. На данный момент предприятие имеет собственные производственные помещения, где налажена технологическая линия от синтеза системы компонентов до готовых изделий из полиуретана различного назначения для многих отраслей промышленности нефтегазодобывающей, химической, металлургической, электротехнической, горнодобывающей, строительной, сельскохозяйственной.

Консультация и сопровождение.

Вот уже более 15 лет мы решаем технические задачи, поставленные нашими клиентами, подбирая оптимальный состав для изделий, необходимых под конкретные условия эксплуатации. Мы можем подробно описать поведение изделия в тех или иных условиях. Таким образом, мы предлагаем техническую поддержку и сопровождение под специфические особенности каждого проекта.

Уникальная линейка составов.

В зависимости от условия конечного использования продукции диапазон твердостей может варьироваться от 45 ед. по Шору А до 75 ед. по Шору Д, при этом материал сохраняет высокие рабочие характеристики.

Знания сфер применения.

Полиуретановые эластомеры характеризуются высокими значениями прочности и сопротивления раздиру, износостойкостью, устойчивостью к набуханию в различных маслах и растворителях, а также озоно- и радиационностойкостью. Сочетание высокой эластичности с широким диапазоном твердости определяет превосходные эксплуатационные свойства изделий на их основе.

Инженерный подход к каждому проекту.

Инженеры «Эластопласт» проводят широкий спектр работ, направленных на разработку чертежей литьевых форм и изделий, а также дают консультации по техническим вопросам применения литьевых полиуретанов на производственных предприятиях, что позволяет получить эффективное и практичное промышленное решение.
Твердое стремление способствовать успеху заказчика и достичь долгосрочного сотрудничества - одна из основных ценностей нашей компании.

О продукции

Для нефтегазовой отрасли производим:

- **Манжеты и поршни для буровых насосов (наработка больше 350 часов);**
- **Покрытие полиуретаном валов, стержней, колес (восстановление покрытия и изготовление под ключ);**
- **Стрипперы ГНКТ, герметизаторы устьевые;**
- **Уплотнения клапанов буровых насосов;**
- **Заглушки для оборудования;**
- **Очистные шары, торпеды;**
- **Скребки ленточных транспортеров, трубных конвейеров, катков.**

ООО «Производство «Эластопласт»
Г. Пермь ул. Фадеева 3а
Тел. (342)288-44-45 сот. 8-912-59000-82
www.elastoplast.pro
e-mail: Elastoplast@perm.ru

ЭЛЕКТРО
МИНПРОМТОРГ РОССИИ
29-я международная выставка
«Электрооборудование. Светотехника.
Автоматизация зданий и сооружений»
8—11 ИЮНЯ 2020
Россия, Москва, ЦВК «ЭКСПОЦЕНТР»
Краснопресненская наб., 14
Павильон №2 (залы 1, 2)
www.elektro-expo.ru
12+
ЭКСПОЦЕНТР
Реклама
ЭЛЕКТРО МАРКЕТ
ВАЖНЫЕ СВЯЗИ ДЛЯ ВАЖНЫХ ДЕЛ
ЭЛЕКТРО TALK
РАЗГОВОРЫ С ТОЛКОМ
ЭЛЕКТРО SKILLS
ПРОКАЧАЙ НАВЫКИ И КОМПЕТЕНЦИИ

МЕЖДУНАРОДНЫЕ
СПЕЦИАЛИЗИРОВАННЫЕ
ВЫСТАВКИ
РОС ГАЗ ЭКСПО
В рамках X Петербургского
Международного Газового Форума
6-9
октября
2020
КОТЛЫ
И
ГОРЕЛКИ
ЭНЕРГОСБЕРЕЖЕНИЕ И
ЭНЕРГОЭФФЕКТИВНОСТЬ
ИННОВАЦИОННЫЕ ТЕХНОЛОГИИ И ОБОРУДОВАНИЕ
ОФИЦИАЛЬНАЯ ПОДДЕРЖКА:
ОРГАНИЗАТОР
FarEXPO
ДЕЛОВОЙ ПАРТНЕР: EXPOFORUM
Тел/факс: +7(812) 777-04-07; 718-35-37
st@farexpo.ru
www.farexpo.ru
ГЕНЕРАЛЬНЫЕ ИНФОРМАЦИОННЫЕ ПАРТНЁРЫ:
ГАЗОВАЯ ПРОМЫШЛЕННОСТЬ
ТЕРРИТОРИЯ НЕФТЕГАЗ
КОРРОЗИЯ
ЭНЕРГЕТИКА РОССИИ
МЕСТО ПРОВЕДЕНИЯ:
Санкт-Петербург, конгрессно-выставочный центр «ЭКСПОФОРУМ», павильон G, Петербургское шоссе, 64/1

GasSuf

18-я Международная выставка газобаллонного, газозаправочного оборудования и техники на газомоторном топливе

20—22 октября 2020
Россия, Москва, КВЦ «Сокольники»

газобаллонное оборудование

газозаправочное оборудование

техника на газомоторном топливе

Забронируйте стенд
www.gassuf.ru

Организатор
Международная Выставочная Компания
+7 (495) 252 11-07
gassuf@mvk.ru

SEMIEXPO RUSSIA

SEMIEXPO Russia объединяет международную специализированную выставку с двухдневной деловой программой, где ежегодно принимают участие руководители, эксперты, топ-менеджеры крупнейших компаний по микроэлектронике, представители органов государственной власти, научно-исследовательских институтов и международных ассоциаций.

Программные мероприятия на SEMIEXPO Russia 2020

- SEMI Member Forum 2020
- Международный MEMS Forum
- Новый этап конкурса «Инновационная радиоэлектроника»
- Обзор карьерных возможностей и ежегодный День Талантов
- Экспортные перспективы. Открытый диалог с зарубежными рынками
- Экспозиция кластеров из Европы и Азии

МОСКВА ЭКСПОЦЕНТР 9-10 ИЮНЯ 2020

ВЫСТАВКА И КОНФЕРЕНЦИЯ ПО ТЕХНОЛОГИЯМ, МАТЕРИАЛАМ, СТАНДАРТАМ И ОБОРУДОВАНИЮ В ОБЛАСТИ МИКРОЭЛЕКТРОНИКИ

Больше информации на официальном сайте

www.semiexpo.ru

ПРЕСС-РЕЛИЗ
Москва, 28 января 2020

SEMIEXPO RUSSIA

9–10 июня 2020 года в столичном «Экспоцентре» состоится Международная выставка и конференция по технологиям, стандартам и оборудованию в области микроэлектроники SEMIEXPO Russia. Организатор – Business Media Russia, официальный представитель SEMI в России.

SEMIEXPO Russia представляет специалистам широкий спектр оборудования и материалов для производства полупроводниковых приборов и компонентов, микросхем, сенсоров, МЭМС и многое другое. В 2019 году за два дня выставку посетили более 1500 специалистов.

Значимость выставочного проекта SEMIEXPO Russia высоко оценена участниками российской отрасли микроэлектроники – проект поддерживается Министерством промышленности и торговли Российской Федерации, ведущими российскими и зарубежными ассоциациями в сфере разработки технологий и стандартов в области микроэлектроники.

17 января 2020 года произошло знаковое для отрасли микроэлектроники событие – утверждена Стратегия развития электронной промышленности Российской Федерации на период до 2030 года и план ее реализации. Стратегия определяет основные направления государственной политики в сфере развития электронной промышленности, ее целью является создание конкурентоспособной отрасли на основе развития научно-технического и кадрового потенциала, оптимизации и технического перевооружения производственных мощностей, создания и освоения новых промышленных технологий.

К 2030 году предусмотрено увеличение доли гражданской электронной продукции в общем объеме производства промышленной продукции (по выручке) до 87,9%, доли электронной продукции российского производства в общем объеме внутреннего рынка электроники (по выручке) – до 59,1%, а объем экспорта электронной продукции должен составить более 12 млрд долларов США.

В этой связи возрастает роль крупных отраслевых бизнес-мероприятий как площадок для укрепления существующих и создания новых партнерских проектов, налаживания деловых отношений, призванных также более активно стимулировать внедрение российской продукции как на отечественном, так и на внешнем рынках.

Выставка SEMIEXPO Russia призвана содействовать расширению экспорта отечественной продукции на зарубежные рынки, повышению конкурентоспособности российских проектов в сфере гражданской микроэлектроники на внутреннем и международном рынках.

На SEMIEXPO Russia 2020 будут организованы российские и зарубежные кластерные экспозиции и презентации передовых технологических проектов, многие из которых будут представлены на российском рынке впервые. Растет участие немецких компаний, представленных кластером Silicon Saxony.

SEMIEXPO Russia – это больше, чем выставка. Это полноценная бизнес-платформа для обмена опытом между российскими и международными экспертами, платформа для встреч и переговоров на высшем уровне, поиска новых талантов и ценной маркетинговой информации о российском и международном рынках.

В деловую программу, сопровождающую выставку, будут включены мероприятия в новых эффективных и интерактивных форматах: SEMI Member Forum, международный МЭМС Форум, новый этап конкурса INRADEL, Career Cafe' и ежегодный День талантов, Форум «Экспортные перспективы: Открытый диалог с зарубежными рынками» и многое другое.

В рамках выставки SEMIEXPO RUSSIA пройдет Ежегодный День Талантов, деловая программа посвященная карьерным возможностям, а также будет организована нетворкинг зона Career Cafe'. Впервые в Россию приедут эксперты intap и станут экспертами программы Дня талантов, поделившись своим опытом трудоустройства одаренных выпускников в различных странах, а у всех участников появится уникальный шанс узнать какими требованиями необходимо обладать сегодня и в будущем, чтобы быть востребованным в индустрии производства электроники полного цикла.

В программе также появятся новые тематики, среди которых большие данные, промышленный интернет, Индустрия 4.0, компоненты робототехники, умные города, сенсорика, беспроводная связь, технологии виртуальной, дополненной, смешанной реальностей и многое другое.

Анна Рубас, руководитель проекта
+ 7 495 649-69-11 ext.125
+ 7 926 096-23-06
anna.rubas@businessmediarussia.ru

25
СУРГУТ. НЕФТЬ И ГАЗ
XXV МЕЖДУНАРОДНАЯ СПЕЦИАЛИЗИРОВАННАЯ ВЫСТАВКА
ОРГАНИЗАТОР:
ЮГОРСКИЕ КОНТРАКТЫ
16-18 СЕНТЯБРЯ 2020
#SNGEXPO
г. СУРГУТ,
СОК «ЭНЕРГЕТИК»
ул. ЭНЕРГЕТИКОВ, 47
+7 (3462) 94-34-54
SALES@YUGCONT.RU
WWW.SNGEXPO.RU
SNGEXPO

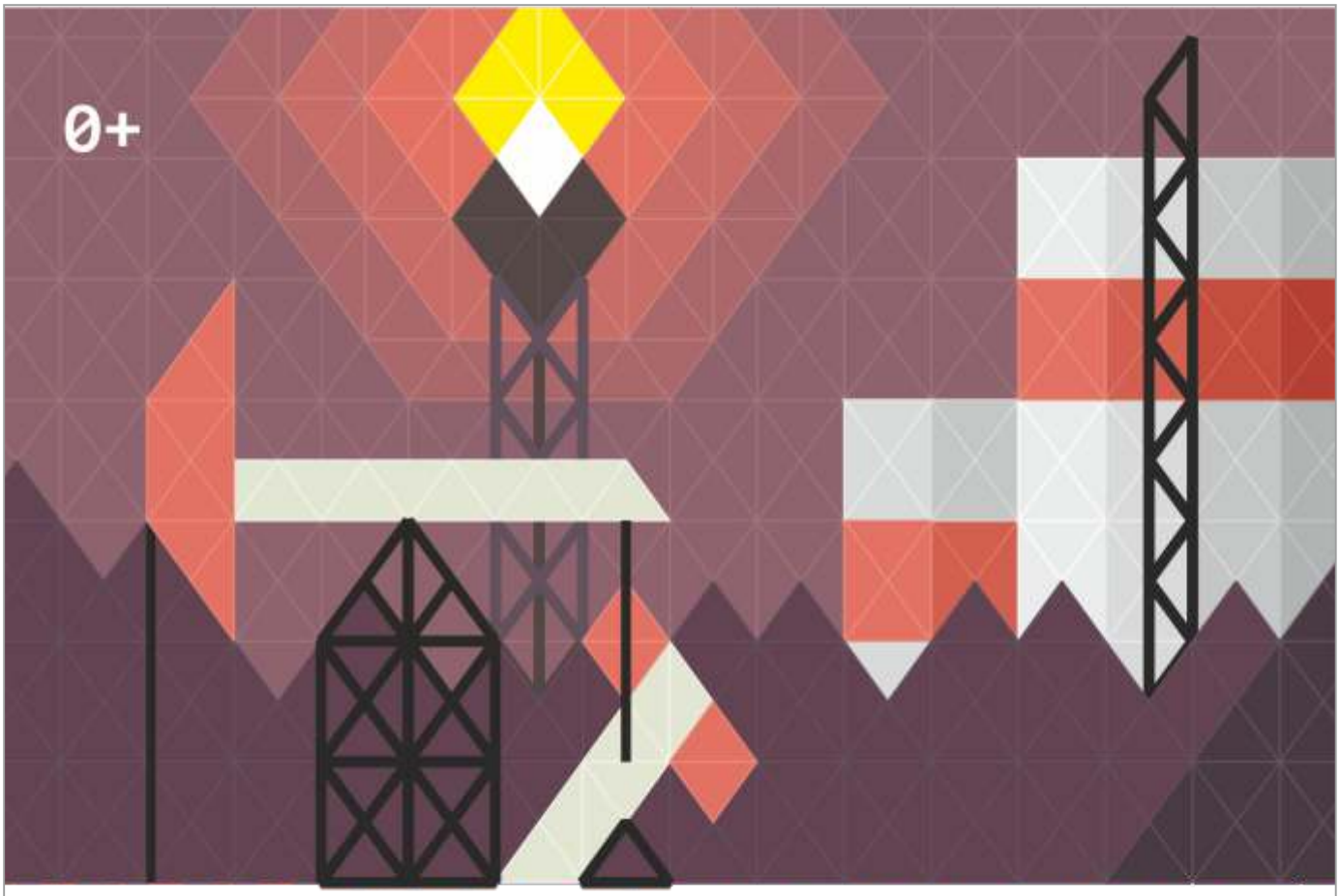

нефть и газ. химия

месторождение контактов

22-я межрегиональная выставка технологий и оборудования для нефтяной, газовой и химической промышленности

20–23 октября 2020

ВЫСТАВОЧНОЕ ОБЪЕДИНЕНИЕ
ПЕРМСКАЯ ЯРМАРКА

официальная поддержка:

Правительство Пермского края

генеральный партнёр выставки:

ЛУКОЙЛ
ОРГАНИЗАЦИИ ГРУППЫ «ЛУКОЙЛ» В ПЕРМСКОМ КРАЕ

г. Пермь,
шоссе Космонавтов, 59
+7 (342) 264-64-15

www.oil.expoperm.ru

АНАЛИТИКА ЭКСПО
a Hyve event

18-я Международная выставка
лабораторного оборудования
и химических реактивов

22–25.09.2020
Москва, МВЦ «Крокус Экспо»

analitikaexpo.com

Забронируйте стенд

0+

АНАЛИТИКА ЭКСПО
a Hyve event

Международная выставка лабораторного оборудования и химических реактивов «Аналитика Экспо»

22 — 25 сентября 2020 года

Москва, МВЦ «Крокус Экспо», метро Мякинино, павильон 3, зал 12

Приглашаем Вас на самую крупную в России и странах Восточной Европы международную выставку лабораторного оборудования и химических реактивов «Аналитика Экспо».

18-я Международная выставка лабораторного оборудования и химических реактивов «Аналитика Экспо» состоится с 22 по 25 сентября 2020 года в Москве, в МВЦ «Крокус Экспо», павильон 3, зал 12.

«Аналитика Экспо» – выставка контрольно-измерительных приборов, лабораторной мебели, химических реактивов и материалов, биотехнологий и диагностики, оборудования для исследования наноматериалов и наноструктур, приборов и систем для нанотехнологии, а также оборудования для биотехнологий и контрольно-измерительного оборудования.

Посетители выставки – руководители, инженеры, технологи, метрологи и другие специалисты научно-исследовательских институтов, российских научных и производственных лабораторий из фармацевтической, химической, пищевой, нефтегазовой, металлургической и других отраслей промышленности.

Участники выставки –производители и поставщики современного и надежного лабораторного оборудования, и реактивов, непрерывно совершенствующие свой ассортимент, и заинтересованные в активном продвижении продукции на российском рынке.

Международный статус выставки подтверждается знаками Всемирной ассоциации выставочной индустрии (UFI) и Российского союза выставок и ярмарок (РСВЯ).

Посещение «Аналитика Экспо 2020» – это возможность:

- **ознакомиться с десятками новых разработок** от ведущих производителей России и зарубежных стран;
- **выбрать поставщика для вашей лаборатории**, укомплектовать лабораторию «под ключ» с учетом ваших потребностей и особенностей стоящих научных задач;
- **узнать больше** о возможностях и особенностях разных методов лабораторных исследований: хроматографии, масс-спектрометрии, хемилюминометрии и др.;
- **повысить свой профессиональный уровень** на мероприятиях деловой программы, среди которых:

– семинар «Компетентность испытательных лабораторий. Требования ГОСТ ISO/IEC 17025-2019»

– пленарное заседание «Актуальные вопросы обеспечения единства измерений в Российской Федерации»

– специализированная площадка для демонстрации инновационных решений в сфере оснащения лабораторий и пространство для обмена идеями и опытом – Analitika Future.

На «Аналитика Экспо 2020» свою продукцию продемонстрируют более 250 производителей и поставщиков, среди которых: Analitik Jena, Bicassa, Bruker, Chromos, Ecroskhim, IKA, LOIP, Kuttermann Rus, MELYTEC, Merck, Mettler Toledo, M-Spectr, Sartorius, Shimadzu, Thermo Fisher и многие другие.

Получите бесплатный билет на «Аналитика Экспо 2020» по промокоду

PROM

PCVEXPO

27–29 октября 2020
Москва, МВЦ «Крокус Экспо»

Самая крупная в России международная выставка промышленных насосов, компрессоров, арматуры, приводов и двигателей

Забронируйте стенд
www.pcvexpo.ru

Организатор
Международная Выставочная Компания
+7 (495) 252 11 07
pcvexpo@mvk.ru

Соорганизаторы
РАПН

- 151 участник из 6 стран
- 2 524 посетителя из 60 регионов России
- 4000 м² площадь выставочной экспозиции

27-29 ОКТЯБРЯ 2020
МОСКВА, МВЦ «КРОКУС ЭКСПО»

HEAT&POWER

САМАЯ КРУПНАЯ В РОССИИ И СНГ СПЕЦИАЛИЗИРОВАННАЯ МЕЖДУНАРОДНАЯ ВЫСТАВКА ПРОМЫШЛЕННОГО КОТЕЛЬНОГО, ТЕПЛООБМЕННОГО, ЭЛЕКТРОГЕНЕРИРУЮЩЕГО ОБОРУДОВАНИЯ И ТРУБОПРОВОДНЫХ СИСТЕМ ДЛЯ ТЕПЛОВЫХ СЕТЕЙ

- **6673** посетителя — конечные заказчики и дилеры продукции для теплоэлектроснабжения
- **4000 м²** площадь выставочной экспозиции

Организатор
MVK Международная Выставочная Компания
+7 (495) 252 11 07
heatpower@mvk.ru

ЗАБРОНИРУЙТЕ СТЕНД
heatpower-expo.ru

POWER ELECTRONICS

17-я Международная выставка компонентов и модулей силовой электроники

27–29 октября 2020
Москва, Крокус Экспо

Силовая Электроника

Единственная в России специализированная выставка компонентов и модулей силовой электроники для различных отраслей промышленности

Организатор — компания MVK
Офис в Санкт-Петербурге
MVK Международная Выставочная Компания
+7 (812) 380 6000
power@mvk.ru

Запросите условия участия:
powerelectronics.ru

12+

16-й МОСКОВСКИЙ МЕЖДУНАРОДНЫЙ ИННОВАЦИОННЫЙ ФОРУМ И ВЫСТАВКА

ТОЧНЫЕ ИЗМЕРЕНИЯ – ОСНОВА КАЧЕСТВА И БЕЗОПАСНОСТИ

MetrolExpo'2020

Москва, 2-4 июня

ВДНХ, павильон 75

ТЕМАТИЧЕСКИЕ РАЗДЕЛЫ ВЫСТАВКИ:

МЕТРОЛОГИЯ
METROLOGY

ИЗМЕРЕНИЯ
MEASUREMENTS

ИСПЫТАНИЯ и АНАЛИТИКА
TESTING & ANALYTICS

ДИАГНОСТИКА и КОНТРОЛЬ
DIAGNOSTICS & CONTROL

АВТОМАТИЗАЦИЯ
PROMAUTOMATICS

Устроитель:
Выставочная компания ВЭСТСТРОЙ ЭКСПО
+7 (495) 937-40-23
metrol@expoprom.ru

ПРИГЛАШАЕМ ПРИНЯТЬ УЧАСТИЕ

www.metrol.expoprom.ru

10–14 | 08 | 2020
Россия, Москва, ЦВК «ЭКСПОЦЕНТР»
www.metobr-expo.ru
МЕТАЛЛООБРАБОТКА • METALLOOBRABOTKA
2020
21-я международная специализированная выставка
МЕТАЛЛООБРАБОТКА
«Оборудование, приборы и инструменты для металлообрабатывающей промышленности»
При поддержке:
МИНПРОМТОРГ РОССИИ
СФ
СОЮЗ МАШИНОСТРОИТЕЛЕЙ РОССИИ
Реклама 12+
Организатор:
ЭКСПОЦЕНТР

Выставка «Металлообработка-2020» переносится на август 2020 года

«Металлообработка» – крупнейшая промышленная выставка России и СНГ в сфере оборудования, приборов и инструментов для металлообрабатывающей промышленности.

ВЫСТАВКА В ЦИФРАХ И ФАКТАХ

- **1 186 компаний–участниц из 33 стран мира**
- **9 национальных и коллективных экспозиций:**

Республика Беларусь, Великобритания, Германия, Италия, Китай, Словакия, Тайвань, Чешская Республика, Швейцария

- **42 385 кв. м – площадь выставки**
- **35 096 посетителей–специалистов**

«Металлообработку» отличает широкий охват различных аспектов в области обработки материалов. Основу экспозиции составляют металлообрабатывающие станки, кузнечно–прессовое оборудование, инструменты, интеллектуальные станочные системы нового поколения, технологическая оснастка и комплектующие, новейшее программное обеспечение и многое другое. Технические возможности «ЭКСПОЦЕНТРА» позволяют демонстрировать представленное оборудование в действии. В 2019 году было сформировано два актуальных раздела экспозиции: «Сварка и родственные технологии», «Робототехника и автоматизация производства», а дальнейшее развитие получил раздел «Аддитивные технологии. Промышленная 3D–печать».

Перспективные возможности как экспонентам, так и посетителям выставки ежегодно представляет проект «Центр подбора персонала», созданный АО «ЭКСПОЦЕНТР» совместно с Ассоциацией консультантов по подбору персонала и «Станкоинструментом» на базе Группы компаний «ВЫБОР». Участники выставки могут разместить вакансии компании на стенде центра, ознакомиться с резюме соискателей, найти необходимого специалиста, получить профессиональную консультацию о состоянии рынка труда. В рамках выставки на постоянной основе работает проект «ЭКСПОЦЕНТР» – за выставки без контрафакта», направленный на борьбу с нарушением исключительных прав на объекты интеллектуальной собственности. В 2020 году впервые на выставке будут представлены разделы «Индустрия 4.0» и «Оборудование и технологии обработки поверхности», выделенные в отдельную зону.

Выставка организована АО «ЭКСПОЦЕНТР» в партнерстве с Российской Ассоциацией производителей станкоинструментальной продукции «Станкоинструмент» и под патронатом ТПП РФ, проводится при поддержке Совета Федерации Федерального Собрания РФ, Министерства промышленности и торговли РФ, Союза машиностроителей России.

Ждем вас на 21–й международной выставке «Металлообработка–2020», которая пройдет в Москве, в ЦВК «ЭКСПОЦЕНТР», с 10 по 14 августа 2020 года!

www.metobr-expo.ru

24-я специализированная выставка

НЕФТЬ. ГАЗ. ХИМ. 2020

Официальная поддержка:
Правительство Саратовской области
Министерство промышленности и энергетики Саратовской области
Союз нефтегазопромышленников РФ
Союз производителей нефтегазового оборудования
Российский Союз химиков

3-5 июня

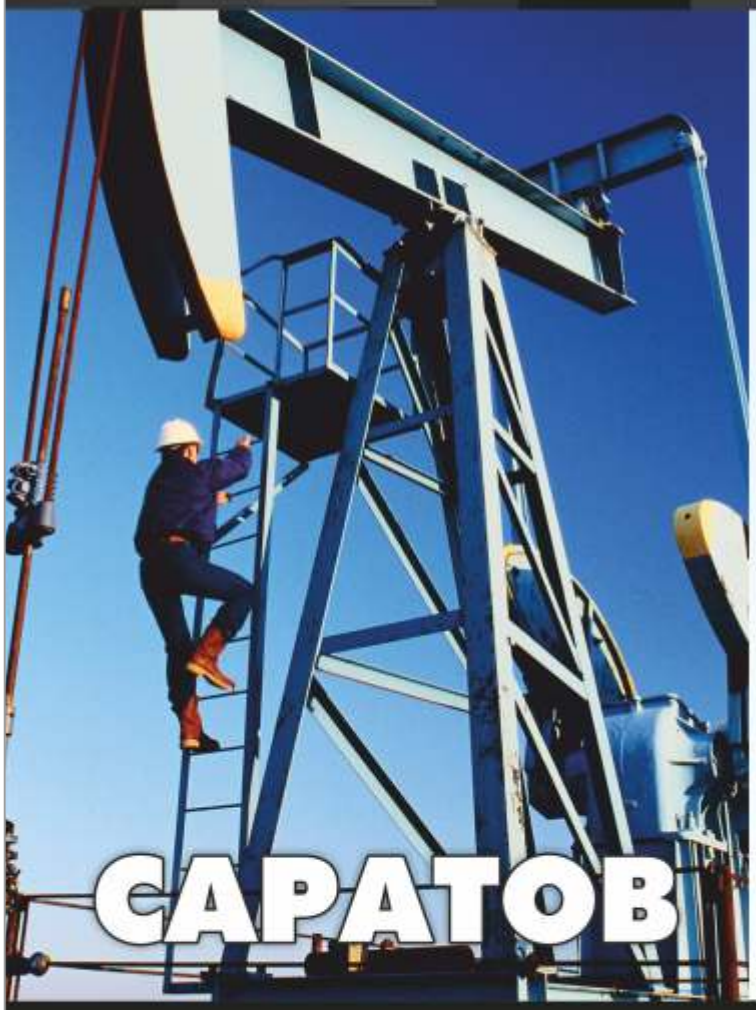

НЕФТЕГАЗОВАЯ ПРОМЫШЛЕННОСТЬ

ХИМИЧЕСКАЯ ПРОМЫШЛЕННОСТЬ

КОМПОЗИТНЫЕ МАТЕРИАЛЫ

СПЕЦИАЛИЗИРОВАННЫЕ РАЗДЕЛЫ

ВЫСТАВОЧНЫЙ ЦЕНТР
СОФИТ-ЭКСПО
Тел.: (8452) 227-247, 227-248
http://expo.sofit.ru

ТЕРМООБРАБОТКА

14 международная специализированная выставка

Единственная в России выставка
термического оборудования и технологий

15 - 17 сентября, 2020

Россия, Москва, ЦВК “Экспоцентр”, павильон 7

Основные разделы:

- Термическое и химико-термическое оборудование
- Промышленные печи, сушильные шкафы
- Индукционное оборудование
- Жаропрочная оснастка
- Вакуумная техника и компоненты вакуумных систем
- Огнеупоры, теплоизоляция и футеровка тепловых агрегатов
- Изделия из графита, углеродного волокна и углерод-углеродных композитов
- Установки нанесения покрытий
- Диагностическое и измерительное оборудование

ufi Approved Event

Independent exhibition audit

Информационная поддержка:

Факты о выставке 2019 года: 80 экспонентов из 10 стран мира: Россия, Германия, Италия, Швеция, Испания, Австрия, Китай, Словения, Франция, Швейцария, 3022 кв.м. экспозиции, 2830 посетителей-специалистов.

Официальный сайт выставки:
www.htexporus.ru

Организатор:
Мир-Экспо

XXI МЕЖДУНАРОДНАЯ СПЕЦИАЛИЗИРОВАННАЯ ВЫСТАВКА

АВТОМАТИЗАЦИЯ

Задачи

- Цифровизация промышленности
- Ускорение бизнес-процессов
- Оптимизация затрат
- Рост производительности
- Гибкость производства
- Обеспечение безопасности
- Непрерывный контроль

Решения

- АСУ ТП Робототехника
- IIoT BIG DATA PLM
- Облачные технологии
- Кибербезопасность
- Измерение и контроль
- Аддитивные технологии
- Отраслевые приложения . . .

Конференция
Промышленная автоматизация и информационные технологии на пути к «Индустрии 4.0».

21-23 СЕНТЯБРЯ --- Санкт-Петербург --- КВЦ «Экспофорум» ПАВИЛЬОН «Н»

automation-expo.ru
(812) 777-04-07

ОРГАНИЗАТОР ВЫСТАВКИ:
FarEXPO FE®

Российский нефтегазохимический форум

ГАЗ. НЕФТЬ. ТЕХНОЛОГИИ

XXVIII международная выставка

Нефтяное направление

Химия. Нефтехимия

Инновации газовой отрасли

Газомоторное топливо

Сервисное направление

Промышленная безопасность и экология

26-29 мая 2020
УФА
ВДНХ ЭКСПО

GAZNEFTUFA
@GAZNEFTUFA
#ГАЗНЕФТЬУФА
#ГАЗНЕФТЬТЕХНОЛОГИИ
#ГНТ
#ГНТФОРУМ
#GASOILEXPO

ОРГАНИЗАТОРЫ

ТРАДИЦИОННАЯ ПОДДЕРЖКА

СОДЕЙСТВИЕ

НАУЧНАЯ ПОДДЕРЖКА

По вопросам выставки
Бронь стенда www.gntexpo.ru
+7 (347) 246-41-77
gasoil@bvkexpo.ru

По вопросам форума
Регистрация на форум www.gntforum.ru
+7 (347) 246-42-81
kongress@bvkexpo.ru

ТАТАРСТАНСКИЙ НЕФТЕГАЗОХИМИЧЕСКИЙ ФОРУМ

ТНФ

2-4 сентября Казань-2020

27-я международная специализированная выставка

ufi

НЕФТЬ ГАЗ НЕФТЕХИМИЯ

16+

OILEXPO.EXPOKAZAN.RU

КАЗАНСКАЯ ЯРМАРКА

ОРГКОМИТЕТ:
ОАО «Казанская ярмарка»
Россия, 420059, г. Казань,
Оренбургский тракт, 8
expokazan02@mail.ru
Тел. (843) 212-21-44
www.expokazan.ru

ОРГАНИЗАТОРЫ:
Кабинет Министров Республики Татарстан,
Министерство промышленности и торговли
Республики Татарстан, Мэрия города Казани,
ОАО «Казанская ярмарка»

При поддержке Президента Республики
Татарстан Р.Н. Минниханова

МЕСТО ПРОВЕДЕНИЯ: МВЦ «Казань Экспо»

20-я Международная выставка сварочных материалов, оборудования и технологий
weldex 20
россварка
13–16 октября 2020
Москва, КВЦ «Сокольники»
Забронируйте стенд
www.weldex.ru
Hyve
Тел.: +7 (499) 750-08-28
E-mail: weldex@hyve.group
Официальная поддержка:
МИНПРОМТОРГ РОССИИ
ММАГС
Генеральный информационный партнер:
Журнал «Сварочное производство»

+7 (495) 649 69 11
+7 (495) 649 87 75
www.cmf-expo.ru
MACHINERY
CHINA MACHINERY FAIR MOSCOW 2020
Национальная китайская выставка промышленного оборудования и инноваций
National Trade Fair for Chinese Industrial Equipment and Innovations
27-29.10.2020
ЦВК «Экспоцентр», Москва
IEC "Expocentre", Moscow
Продуктовые группы | Sections
Строительное оборудование
Construction Equipment & Vehicles
Энергетическое и электротехническое оборудование
Electrical & Energy Technology
Трубопроводная арматура, насосы и клапаны
Pipeline Fittings, Pumps & Valves
Станки и комплектующие
Machine Tools
Оборудование легкой промышленности
Light Industry Machinery
Соорганизаторы | Co-organizers
CCCME
温州市人民政府
CCPIT
При поддержке | Supported by
ЭКСПОЦЕНТР
Оператор | Operator
messe frankfurt

Нефтегазовый форум
инноваций и инвестиций

12–13 ноября

г. Нижневартовск
Дворец Искусств, ул. Ленина, 7

МЕЖРЕГИОНАЛЬНАЯ СПЕЦИАЛИЗИРОВАННАЯ ВЫСТАВКА

НИЖНЕВАРТОВСК НЕФТЬ. ГАЗ-2020

Разделы выставки:
- ✓ Разработка и эксплуатация нефтяных и газовых месторождений.
- ✓ Оборудование для бурения, строительства скважин и трубопроводов, добычи нефти и газа.
- ✓ Новые технологии и оборудование хранения, транспорта, переработки и распределения природного газа и нефти.
- ✓ Насосы, компрессорное оборудование.
- ✓ Контрольные и измерительные приборы.
- ✓ Новые методы и оборудование для геологии и геофизики.
- ✓ Строительство объектов для нефтедобывающей, нефтеперерабатывающей, газовой и химической промышленности.
- ✓ Специальные технологии и материалы для работы в условиях Севера.
- ✓ Энергетическое оборудование.
- ✓ Транспортные средства. Грузовая и спецтехника.
- ✓ Охрана окружающей среды и экологическая безопасность.
- ✓ Промышленная безопасность. Охрана труда и техника безопасности, спецодежда, средства защиты.
- ✓ Средства связи, телекоммуникации и сигнализации.

Организаторы:
Администрация г. Нижневартовска,
Нижневартовская торгово-промышленная палата,
ООО «Выставочная компания Сибэкспосервис», г. Новосибирск

Телефон/факс:
+7 (383) 335-63-50

SibExpoSERVICE

E-mail: vkses@yandex.ru
www.ses.net.ru

XXVII специализированная выставка

Тюменская ярмарка

АО «Тюменская ярмарка»
Адрес: Россия, 625013,
г. Тюмень, ул. Севастопольская, 12, Выставочный зал
телефакс: (3452) 48-55-56, 48-66-99, 48-53-33;
e-mail: tyumfair@gmail.com. www.expo72.ru

ПРИГЛАШАЕМ
принять участие в крупнейшем
на территории Сибири и Дальнего Востока
отраслевом проекте!

24–26
НОЯБРЯ

КРАСНОЯРСК
2020

XI СИБИРСКИЙ ЭНЕРГЕТИЧЕСКИЙ ФОРУМ

XXVIII СПЕЦИАЛИЗИРОВАННАЯ ВЫСТАВКА
ЭЛЕКТРОТЕХНИКА. ЭНЕРГЕТИКА
АВТОМАТИЗАЦИЯ. СВЕТОТЕХНИКА

XI СПЕЦИАЛИЗИРОВАННАЯ ВЫСТАВКА
Нефть. Газ. Химия

Одновременно с выставкой «МЕТАЛЛООБРАБОТКА И СВАРКА»

2019 ИТОГИ ВЫСТАВКИ:
Участники – 137 компаний из России, Германии, Италии, Китая, Республики Беларусь
Посетители – 1 550 специалистов из 928 организаций, 4 стран, 37 городов России и 28 городов и районов Красноярского края

Реклама 0+

сибирь
КЯ

www.krasfair.ru

МВДЦ «Сибирь»
ул. Авиаторов, 19
тел.: (391) 200-44-00

Одновременно с
Сибирским энергетическим форумом
и выставкой «Нефть. Газ. Химия»

XV СПЕЦИАЛИЗИРОВАННАЯ ВЫСТАВКА

МЕТАЛЛООБРАБОТКА И СВАРКА

24-26 НОЯБРЯ 2020

- Машиностроение. Станкостроение
- Металлургия. Металлообработка
- Инструменты. Метизы
- Дефектоскопия
- Литье. Сварка
- Охрана труда на предприятии
- Автоматизация производственных, коммерческих и жилых объектов
- Инновационная обработка поверхностей
- Логистика. Транспорт. Склад

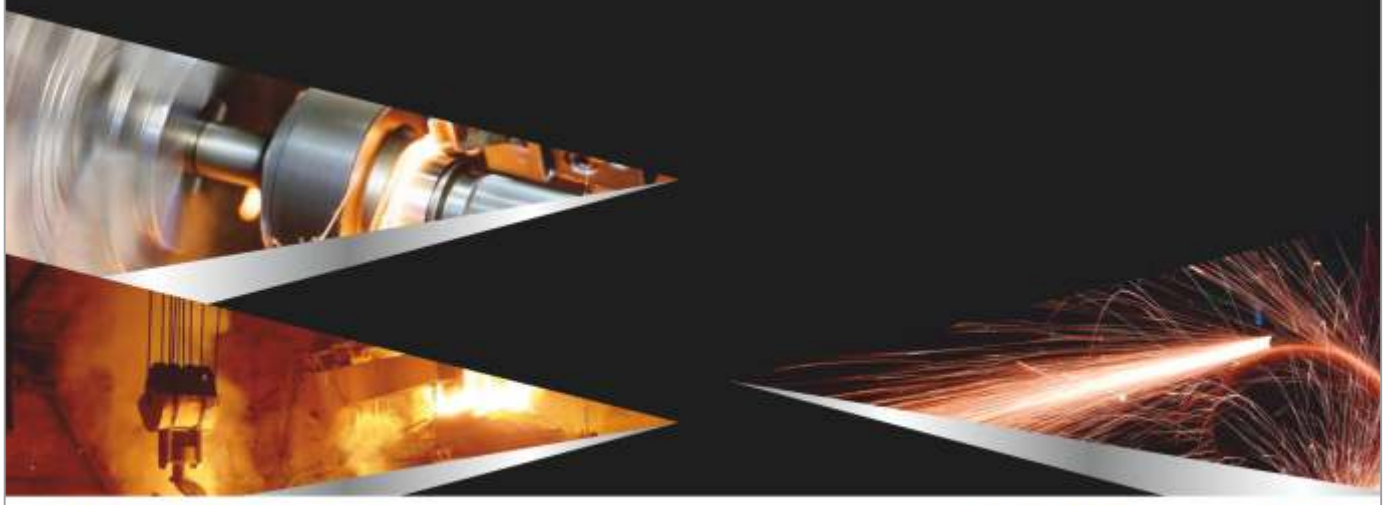

МВДЦ «Сибирь»
г. Красноярск

ул. Авиаторов, 19
тел: (391) 200-44-00

912@krasfair.ru
www.krasfair.ru

сибирь

КЯ

МОРОЗОВСКИЙ ХИМИЧЕСКИЙ ЗАВОД

ДОЛГОВЕЧНОСТЬ ТЕХНОЛОГИЧНОСТЬ НАДЕЖНОСТЬ

Успех в борьбе с коррозией возможен только при комплексном подходе к решению задач по защите поверхностей.

www.tdmhz.ru

ДОЛГОВРЕМЕННАЯ ЗАЩИТА КОРРОЗИИ

Покупая материалы МОРОЗОВСКОГО ХИМИЧЕСКОГО ЗАВОДА, вы получаете квалифицированное сервисное сопровождение и гарантийные обязательства на поставляемые ЛКМ и готовые покрытия.

БОЛЕЕ 50 ЛЕТ

Материалы МОРОЗОВСКОГО ХИМИЧЕСКОГО ЗАВОДА решают задачу по защите от коррозии в промышленных газовоздушных средах различной степени агрессивности.

Морозовский химический завод - наследник традиций завода им. Морозова, одного из старейших предприятий советского ВПК. Более 50 лет назад специалистами завода им. Морозова было организовано производство органосиликатных композиций - уникальной разработки советских ученых. Созданный в 50-х годах композитный материал объединил в себе свойства различных ЛКМ, был прост в применении и долговечен в эксплуатации.

Сегодня на смену органосиликатным композициям приходит новое поколение материалов - полисилоксановые покрытия Армокот®. Материалы обладают рядом свойств:

- долговечность более 20-25 лет;
- стойкость к ультрафиолету (покрытие не выгорает, сохраняет защитные и декоративные свойства на весь период эксплуатации);
- эксплуатация от минус 196 °С до 700 °С;
- высокие электроизоляционные свойства;
- пожаробезопасность (класс пожарной опасности КМ1), покрытие трудногорючее не распространяет пламя;
- нанесение до -30 °С.

АРМОКОТ

Армокот® 01	Грунт для металлических поверхностей в системах покрытий в средне-, сильноагрессивной газовоздушных средах
Армокот® F100	Металл в среднеагрессивных газовоздушных средах
Армокот® C101	Бетон, железобетон, кирпич в среднеагрессивных газовоздушных средах
Армокот® V500	Металл, бетон, находящийся в средах с повышенной влажностью и подвергающийся абразивному износу
Армокот® A501	Радиационностойкое покрытие
Армокот® Z650	Металл в среднеагрессивных газовоздушных средах, маслобензостойкое покрытие
Армокот® Z600	Маслобензостойкое покрытие
Армокот® S70	Кислотные, щелочные сильноагрессивные среды
Армокот® T700	Кислотные сильноагрессивные среды, температура до 200°С
Армокот® ТЕРМО	Температура до 700°С

АРМОФАЙЕР

Огнезащитные материалы вспучивающегося типа:	
Армофайер®	
Армофайер® NE71	
Огнезащитные составы для конструктивной защиты:	
Армофайер® Конструктив	
Армофайер® NK51	

АРМОТАНК

Армотанк® 07	Эпоксидная грунт-эмаль для защиты металла в сильноагрессивной промышленной и морской атмосфере
Армотанк® Цинк	Цинкнаполненный грунт. Протекторная защита металла
Армотанк® K06	Эпоксидный грунт для цветных металлов
Армотанк® ОЙЛ Армотанк® ОЙЛ AS	Эпоксидная система покрытий для внутренней поверхности резервуары под нефть, темные и светлые нефтепродукты
Армотанк® N770	Полиуретановая атмосферостойкая эмаль для защиты металла в средне - сильноагрессивной атмосфере
Армотанк® N700	Полиуретановая атмосферостойкая эмаль с повышенной химстойкостью для защиты металла в средне - сильноагрессивной, морской атмосфере
Армотанк® R05 Армотанк® R105	Эпоксидный наливной пол

ООО «Нефтяная Компания «НАТ-АРТ»

"Oil Company "NAT-ART" LLC

Более 3-х лет на рынке

ООО «Нефтяная Компания «НАТ-АРТ» зарегистрирована в ноябре 2016 года и является Компанией, которая в настоящее время осуществляет реализацию нефтегазовой и нефтехимической продукции.

More than 3 years on the market

"Oil Company "NAT-ART" LLC was registered in November 2016 and is a Company that currently sells oil and gas and petrochemical products.

Ассортимент

Мы предлагаем нашим покупателям широкий спектр продукции, включающий в себя: нефть сырую, газовый конденсат, топливо дизельное, бензины, авиационный керосин, мазуты и др.

Product Range

We offer our customers a wide range of products, including: crude oil, gas condensate, diesel fuel, gasoline, aviation kerosene, fuel oil, etc.

Логистика

Логистическая карта поставок ООО «Нефтяная Компания «НАТ-АРТ» включает в себя: территорию России, в т.ч. Калининградскую область и Республику Крым; страны ЕАЭС.

Logistics

The logistic map of deliveries of "Oil Company "NAT-ART" LLC includes: the territory of Russia, including the Kaliningrad region and the Republic of Crimea; the EAEU countries.

Участие в Союзах (Ассоциациях)

ООО «Нефтяная Компания «НАТ-АРТ» является членом Торгово-Промышленной Палаты РФ и Союза «Санкт-Петербургская Торгово-Промышленная Палата».

Participation in Unions (Associations)

"Oil Company "NAT-ART" LLC is a member of the Chamber of Commerce and Industry of the Russian Federation and the St. Petersburg Chamber of Commerce and Industry.

Телефон (Phone), WhatsApp: +7 (911) 768-24-14

Сайт (Site): nknat-art.ru

Электронная почта (E-Mail): info@nknat-art.ru